公司简介

东莞啸宝模具技术有限公司成立于2016年，座落于广东省东莞市长安镇，被誉为“中国模具之乡”，其模具制造业以技术密集、集群化、国际化为特点，是中国模具产业的核心枢纽。公司集研发、生产、销售和服务于一体的高新技术企业，我们运用模具设计开发及模流分析专注于为模具行业提供高效、精准的点冷却系统及液压系统解决方案。其主营产品为模具高压喷射点冷却管和模具高压油缸及模具精密零部配件非标定制，为客户提供从产品选型、技术咨询到售后维护的全方位支持，致力于为全球模具产业链提供关键支撑。产品的应用领域主要涵盖三大方向：汽车零部件领域，可应用于发动机壳体、变速箱件、电池壳体、电机外壳等对高压致密性要求较高的铸件；在家电产品领域，适用于手机中板、散热片等薄壁精密件的制造；在工业部件方面，则能胜任泵阀、电机外壳等复杂结构件的生产需求。

东莞啸宝模具技术有限公司始终坚持“客户至上、质量为本”的服务理念，致力于与客户建立长期合作关系，帮助客户提升生产效率，降低运营成本。我们将继续秉持创新精神，紧跟行业发展趋势，不断推出更具竞争力的产品和服务，努力成为全球压铸模具的技术领先企业。我们期待与更多合作伙伴携手共进，共创辉煌！

公司主营

- 模具冷却系统：模具点冷管及高压喷射点冷却管及相关冷却配件
- 模具液压系统模具高压油缸及相关配件
- 模具精密零部件模仁，镶件，型芯等非标零件定制
- 塑胶，压铸模具设计，模流分析开发技术支持和服务

联系我们

地　址：广东省东莞市长安镇厦边管理区沿河路240号
手　机：+86-13412784157
手　机：+1-6472679687
E-mail：eng@tengdamold.cn
网　址：www.tmolds.com

东莞啸宝模具技术有限公司

XiaoBao DONGGUAN XIAOBAO MOULD TECHNOLOGY CO.,LTD

产品选型手册

Catalog of mold accessories

精密型芯、顶针、司筒
Core pins and Ejector pins

高压油缸
Hydraulic cyilinder

精密点冷管
Jet cooling pipe

模具配件非标定制
Custom non-standard mold accessories

模具镶件
Mold inserts

第6版
Ver6.0

全球压铸模具配件研发和合作伙伴
Global die casting mold parts development and partner

品质卓越　值得信赖
EXCELLENT QUALITY　TRUST WORTHY

XIAOBAO COMPONENTS
www.tengdamold.cn

产品目录
product catalog

高压精密点冷管
High pressure jet coolers

XBB 型点冷管

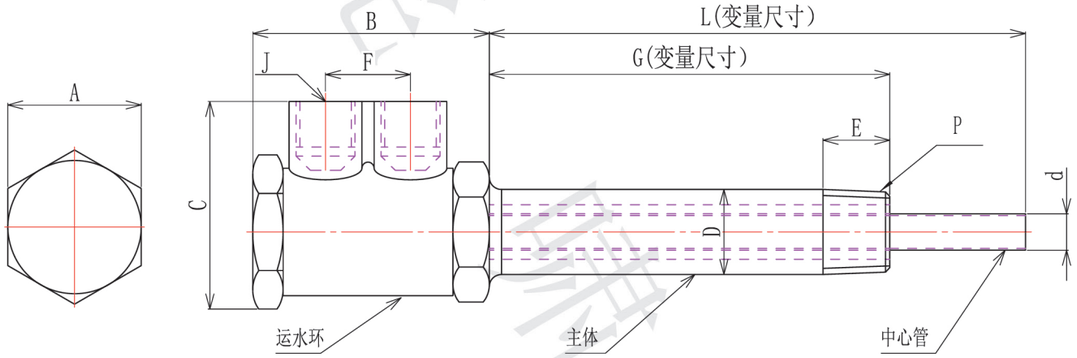

材质 (Material): 主体 / 中心管：SUS304 运水环：黄铜 (CU)

型 号	A	B	C	D	d	E	F	J	P	指定单位 0.5MM G	指定单位 0.5MM L	接头推荐方式
XBB-1	17	38	23	Φ10*Φ6.2	Φ4*Φ3.4	10	14	PT1/8"	PT1/8"	20-1000	20-1500	TA TB TC TD
XBB-2								Φ6				
XBB-3								Φ8				
XBB-4	19	39	25.5	Φ14*Φ9	Φ6*Φ5.4	15	14	PT1/8"	PT1/4"			
XBB-5								Φ6				
XBB-6								Φ8				
XBB-7	22	45	31	Φ17*Φ12	Φ8*Φ7	15	17	PT1/4"	PT3/8"			
XBB-8								Φ8				
XBB-9	24	45	31	Φ21*Φ16	Φ8*Φ7	15	17	PT1/4"	PT1/2"			
XBB-10								Φ8				

特点：1. 此高压点冷管专用于独立孔位冷却，运水环可 360 度旋转，可安装于模仁、行位、镶针镶件等安装空间较少、冷却水流量需求较大区域，能有效解决热点问题，配合高压点冷机效果更佳 .2. 本产品耐高温可达 200°C，耐高压 2Mpa 以内，适用于最大流体温度 180°C .

订货范例 Order

型号	G	L
XBB-1 -	G100 -	L150

交货期 Delivery: 7 天发货

注：此订货范例不含接头和外接铜管，接头和外接铜管，需单独订购，如需接头或配件需另行报价。

高压精密点冷管
High pressure jet coolers

XBC 型点冷管

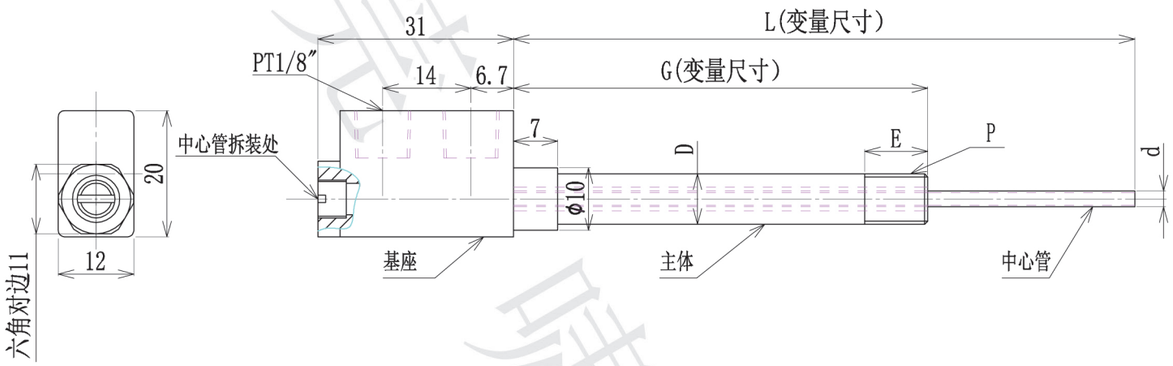

材质 (Material): 主体 / 中心管：SUS304　基座：黄铜 (CU)

型号	P	D	d	E	指定单位 0.5MM		接头推荐方式
					G	L	
XBC-1	PT1/8"	Ø10*Ø6.2	Ø3.0*Ø2.6	10	20-1000	20-1500	TA TC TD
XBC-2			Ø2.5*Ø2.1				
XBC-3	PT1/16" (M8)	Ø8*Ø5.2	Ø2.5*Ø2.1	10			
XBC-4			Ø1.8*Ø1.4				
XBC-5	M6	Ø6*Ø3	Ø1.8*Ø1.4	10			
XBC-6			Ø1.2*Ø0.8				
XBC-7	M4	Ø4*Ø2.5	Ø1.2*Ø0.8	10			

特点：1. 此高压点冷管适用于行位、模仁等小孔径位置的冷却，尾部六方直锁直拆非常方便，中心管带双向密封设计，可完全杜绝内漏现象，能有效解决热点问题，配合高压点冷机效果更佳。2. 本产品耐高温可达 200°C耐高压 2.5Mpa 以内，适用于最大流体温度 180°C。

订货范例 Order

型号	G	L
XBC-1 -	G100 -	L150

交货期 Delivery　7 天发货

注：此订货范例不含接头和外接铜管，接头和外接铜管，需单独订购，如需接头或配件需另行报价。

高压精密点冷管
High pressure jet coolers

XBD 型点冷管

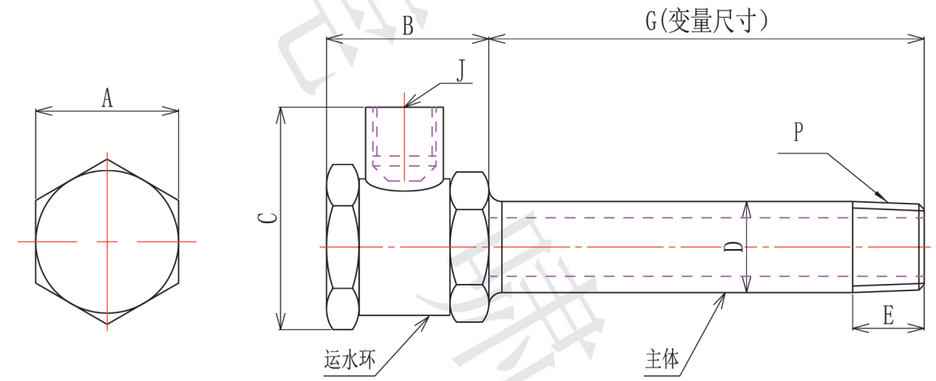

材质 (Material): 主体 :SUS304　运水环 : 黄铜 (CU)

型号	A	B	C	D	E	J	P	指定单位 0.5MM	接头推荐方式
								G	
XBD-1	17	24	23	Ø10*Ø6.2	10	PT1/8"	PT1/8"	20-1000	TA TB TC TD
XBD-2						Ø6			
XBD-3						Ø8			
XBD-4	19	25	26	Ø14*Ø9	15	PT1/8"	PT1/4"		
XBD-5						Ø6			
XBD-6						Ø8			
XBD-7	22	28	32	Ø17*Ø12	15	PT1/4"	PT3/8"		
XBD-8						Ø8			

特点：1. 此高压点冷管专用于独立孔位冷却，运水环可 360 度旋转，可安装于模仁、行位等区域，安装所需空间较少 .2. 本产品耐高温可达 200°C，耐高压 2Mpa 以内适用于最大流体温度 180°C .

订货范例 Order

型号	G
XBD-1 -	G100

交货期 Delivery　7 天发货

注：此订货范例不含接头和外接铜管，接头和外接铜管，需单独订购，如需接头或配件需另行报价。

高压精密点冷管
High pressure jet coolers

XBJ 型点冷管

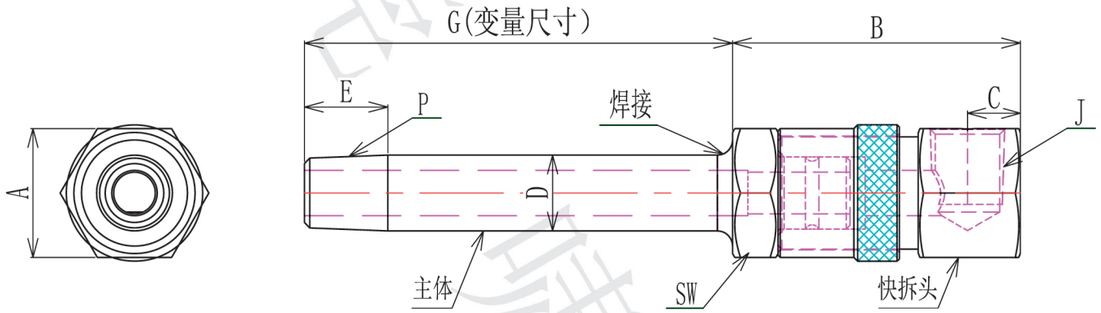

材质 (Material): 主体：SU304　快拆头：黄铜（CU）

型号	D	A	B	E	SW	J	P	C	指定单位 0.5MM G	接头推荐方式
XBJ-1	Φ10*Φ6.2	17	38	10	14	PT1/8"	PT1/8"	7	20-1000	TA TC TD
XBJ-2	Φ14*Φ9	22	46	15	17	PT1/4"	PT1/8"	8		
XBJ-3	Φ17*Φ12	22	46	15	19	PT3/8"	PT1/8"	8		

1. 此高压点冷管专用于独立孔位冷却，运水环可 360 度旋转，可安装于模仁、行位、镶针镶件等安装空间较少、冷却水流量需求较大区域，能有效解决热点问题，配合高压点冷机效果更佳。
2. 接头与螺牙杆可快速拆装，模芯拆出时只需要把快速接头拆除，螺牙管可保留在模芯上一起拆装 .
3. 本产品耐高温可达 200°C，耐高压 2Mpa 以内，适用于最大流体温度 180°C。

订货范例 Order　型号 G　XBJ-1 - G100

交货期 Delivery　7 天发货

注：此订货范例不含接头和外接铜管，接头和外接铜管，需单独订购，如需接头或配件需另行报价。

高压精密点冷管
High pressure jet coolers

XBE 型点冷管

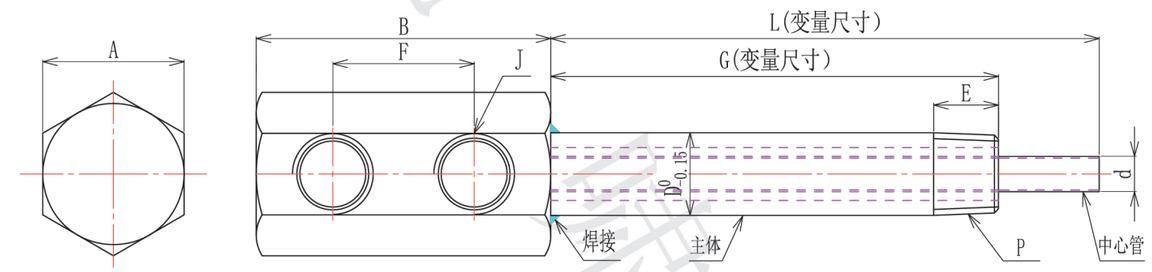

材质 (Material): 主体 / 中心管 :SUS304

型 号	A	B	F	P	D	d	E	J	指定单位 0.5MM G	指定单位 0.5MM L	接头推荐方式
XBE-1	17	35	18	PT1/8"	Φ10*Φ6.2	Φ4*Φ3.4	10	PT1/8"	20-1000	25-1500	TA TC TD
XBE-2	19	35	18	PT1/4"	Φ14*Φ9	Φ6*Φ5.4	15	PT1/8"			
XBE-3	22	35	18	PT3/8"	Φ17*Φ12	Φ8*Φ7	15	PT1/8"			
XBE-4	22	45	25	PT1/4"	Φ14*Φ9	Φ6*Φ5.4	15	PT1/4"			
XBE-5	22	45	25	PT3/8"	Φ17*Φ12	Φ8*Φ7	15	PT1/4"			
XBE-6	28	45	25	PT1/2"	Φ21*Φ16	Φ10*Φ8	15	PT1/4"			

特点：1. 此高压点冷管专用于独立孔位冷却，可安装于模仁、行位、镶针镶件等冷却水流量需求较大区域，但需较大的安装空间，能有效解决热点问题，配合高压点冷机效果更佳。
2. 本产品耐高温可达 300°C，耐高压 2Mpa 以内 , 适用于大最流体温度 300°C。

订货范例 Order　型号 G L　XBE-1 - G100 - L150

交货期 Delivery　7 天发货

注：此订货范例不含接头和外接铜管，接头和外接铜管，需单独订购，如需接头或配件需另行报价。

高压精密点冷管
High pressure jet coolers

XBF 型点冷管

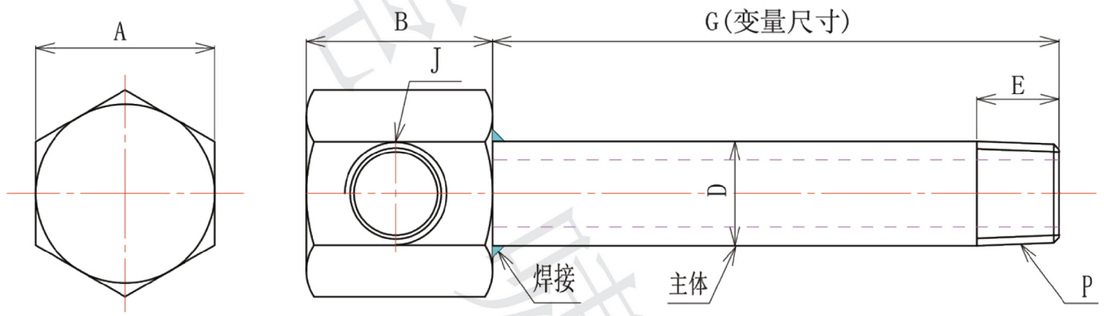

材质 (Material): 主体：SUS304

型 号	A	B	D	E	J	P	指定单位 0.5MM G	接头推荐方式
XBF-1	17	19	Φ10*Φ6.2	10	PT1/8"	PT1/8"	20-1000	TA TC TD
XBF-2	19		Φ14*Φ9	15		PT1/4"		
XBF-3	22	20	Φ17*Φ12	15		PT3/8"		
XBF-4	24		Φ10*Φ6.2	10	PT1/4"	PT1/8"		
XBF-5	24		Φ14*Φ9	15		PT1/4"		
XBF-6	24	22	Φ17*Φ12	15		PT3/8"		
XBF-7	27		Φ21*Φ16	15		PT1/2"		
XBF-8	30	28	Φ17*Φ12	15	PT3/8"	PT3/8"		
XBF-9	35	32	Φ21*Φ16	15	PT1/2"	PT1/2"		

特点: 1.此高压点冷管可安装于模仁、行位等冷却水流量需求较大区域，但需要较大的安装控件，能有效解决热点问题。2. 本产品耐高温可达 300°C，耐高压 2Mpa 以内，适用于大最流体温度 300°C。

订货范例 Order　型号 G　XBF-1 - G100

交货期 Delivery　7 天发货

注：此订货范例不含接头和外接铜管，接头和外接铜管，需单独订购，如需接头或配件需另行报价。

高压精密点冷管
High pressure jet coolers

XBH 型点冷管

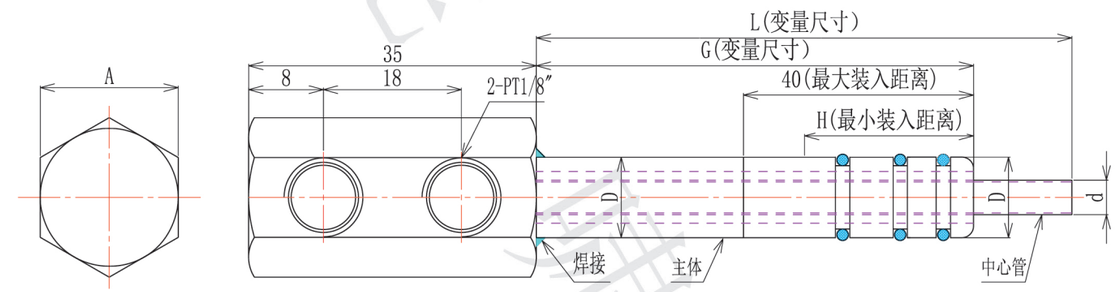

材质 (Material): 主体 / 中心管 :SUS304

型号	A	D	d	H	密封圈规格	模具开孔值	指定单位 0.5MM G	指定单位 0.5MM L	接头推荐方式
XBH-1	17	Ø10*Ø6.2	Ø4*Ø3.4	20	P7	$Ø10^{+0.1}_{-0}$	20-1000	20-1500	TA TC TD
XBH-2	17	Ø10*Ø6.2	Ø4*Ø3.4	30	P8	$Ø11^{+0.1}_{-0}$			
XBH-3	19	Ø14*Ø9	Ø6*Ø5.4	30	P10	$Ø13^{+0.1}_{-0}$			
XBH-4	22	Ø17*Ø12	Ø8*Ø7	30	P14	$Ø18^{+0.1}_{-0}$			

特点 :1. 此高压点冷管专用于独立孔位冷却，可安装于模仁、行位、镶针镶件等冷却水流量需求较大区域，但需较大的安装空间，能有效解决热点问题，配合高压点冷机效果更佳。2. 本产品耐高温可达 300°C，耐高压 2Mpa 以内，适用于大最流体温度 300°C。

订货范例 Order　型号 G L　XBH-1 - G100 - L150

交货期 Delivery　7 天发货

注：此订货范例不含接头和外接铜管，接头和外接铜管，需单独订购，如需接头或配件需另行报价。

高压精密点冷管
High pressure jet coolers

XBK 型点冷管

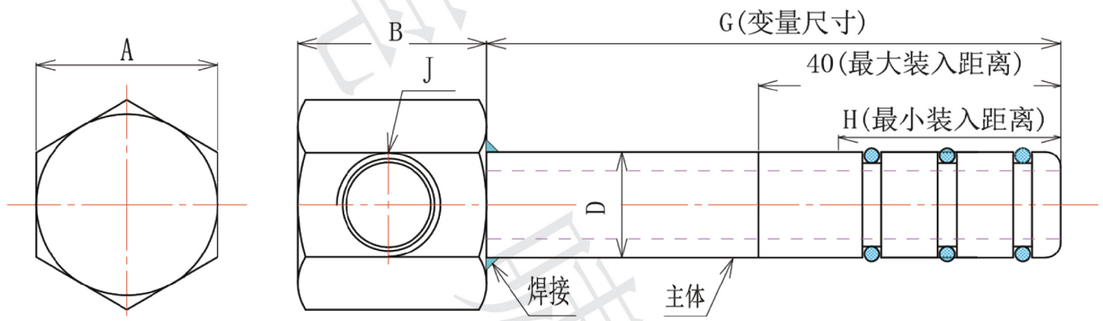

材质 (Material): 主体 :SUS304

型号	A	B	D	H	J	密封圈规格	模具开孔值	指定单位 0.5MM G	接头推荐方式
XBK-1	17	19	Ø10*Ø6.2	30	PT1/8"	P7	$Ø10^{+0.1}_{-0}$	20-1000	TA TC TD
XBK-2	17		Ø10*Ø6.2			P8	$Ø11^{+0.1}_{-0}$		
XBK-3	19		Ø14*Ø9			P10	$Ø13^{+0.1}_{-0}$		
XBK-4	22		Ø17*Ø12			P14	$Ø18^{+0.1}_{-0}$		
XBK-5	24	20	Ø10*Ø6.2		PT1/4"	P8	$Ø11^{+0.1}_{-0}$		
XBK-6	24		Ø14*Ø9			P10	$Ø13^{+0.1}_{-0}$		
XBK-7	24	22	Ø17*Ø12			P14	$Ø18^{+0.1}_{-0}$		

特点:1. 此高压点冷管可安装于模仁、行位等冷却水流量需求较大区域，但需要较大的安装控件，能有效解决热点问题。2. 本产品耐高温可达 300°C，耐高压 2Mpa 以内，适用于最大流体温度 300°C。

订货范例 Order　型号 G　XBK-1 - G100

交货期 Delivery　7 天发货

注：此订货范例不含接头和外接铜管，接头和外接铜管，需单独订购，如需接头或配件需另行报价。

高压精密点冷管
High pressure jet coolers

XBG 型点冷管

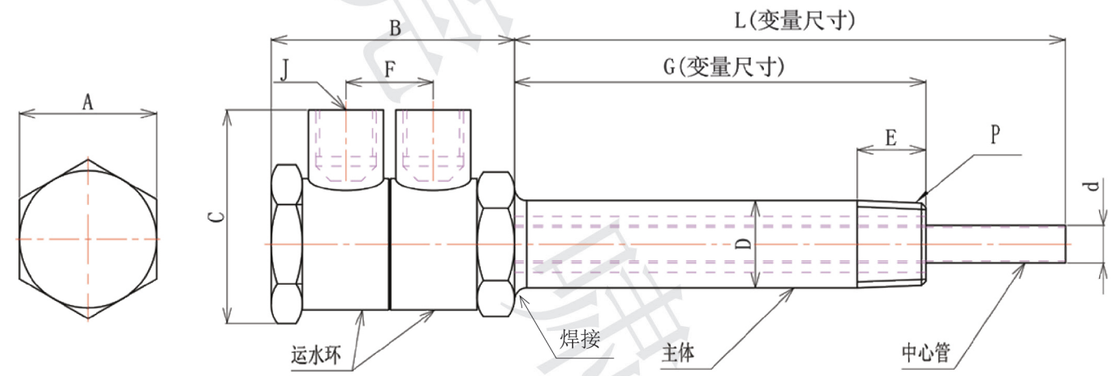

材质 (Material) 主体 / 中心管：SUS304　运水环：黄铜 (CU)

型号	A	B	C	D	d	E	F	J	P	指定单位 0.5MM G	指定单位 0.5MM L	接头推荐方式
XBG-1	17	38	23	ϕ10*ϕ6.2	ϕ4*ϕ3.4	10	14	PT1/8"	PT1/8"	20-1000	20-1500	TA TB TC TD
XBG-2								ϕ6				
XBG-3								ϕ8				
XBG-4	19	39	25.5	ϕ14*ϕ9	ϕ6*ϕ5.4	15	14	PT1/8"	PT1/4"			
XBG-5								ϕ6				
XBG-6								ϕ8				
XBG-7	22	45	31	ϕ17*ϕ12	ϕ8*ϕ7	15	17	PT1/4"	PT3/8"			
XBG-8								ϕ8				
XBG-9	24	45	31	ϕ21*ϕ16	ϕ8*ϕ7	15	17	PT1/4"	PT1/2"			
XBG-10								ϕ8				

特点：1. 此高压点冷管专用于独立孔位冷却，运水环可 360 度旋转，可安装于模仁、行位、镶针镶件等安装空间较少、冷却水流量需求较大区域，能有效解决热点问题，配合高压点冷机效果更佳 .2. 本产品耐高温可达 200°C，耐高压 2Mpa 以内，适用于最大流体温度 180°C .

订货范例 Order　型号 G L　XBG-1 - G100 - L150

交货期 Delivery　7 天发货

注：此订货范例不含接头和外接铜管，接头和外接铜管，需单独订购，如需接头或配件需另行报价。

高压精密点冷管
High pressure jet coolers

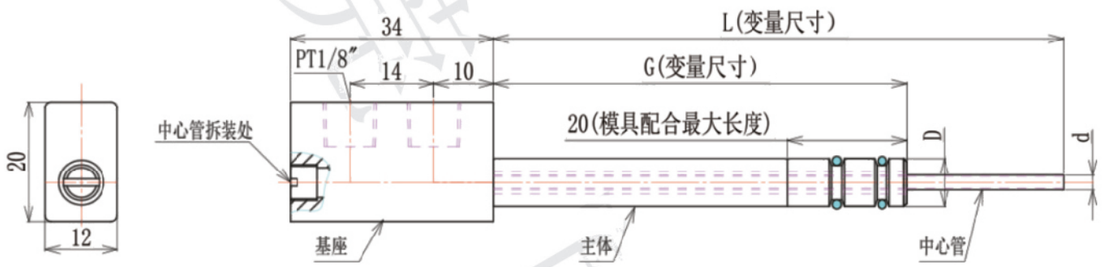

材质 (Material): 主体 / 中心管：SUS304　基座：铜 (CU)

型号	D	d	指定单位 0.5MM		模具开孔尺寸	密封件规格	接头推荐方式
			G	L			
XBA-1	Ø10*Ø6.2	Ø3.0*Ø2.6	20-1000	20-1500	$Ø10^{+0.1}_{-0}$	P7	TA TC TD
XBA-2		Ø2.5*Ø2.1					
XBA-3	Ø8*Ø5.2	Ø2.5*Ø2.1			$Ø8.2^{+0.1}_{-0}$	S6	
XBA-4		Ø1.8*Ø1.4					
XBA-5	Ø6*Ø3	Ø1.8*Ø1.4			$Ø6.3^{+0.1}_{-0}$	S4	
XBA-6		Ø1.2*Ø0.8					

特点 :1. 此高压点冷管适用于行位、模仁等小孔径位置的冷却，头部快拆结构安装和拆卸方便快捷，但对模具装配孔光洁度，导引角加工精度要求较高，在使用较大水压时，点冷却水管会后退，此时需要增加挡板，相对使模具结构变得复杂。2. 此高压点冷管能有效解决热点等一系列冷却问题，配合高压点冷机效果更佳。3. 本产品耐高温可达 200°C，耐高压 2Mpa 以内，适用于最大流体温度 180°C。

订货范例 Order

型号	G	L
XBA-1 -	G100 -	L150

交货期 Delivery　7 天发货

注：此订货范例不含接头和外接铜管，接头和外接铜管，需单独订购，如需接头或配件需另行报价。

高压精密点冷管
High pressure jet coolers

XBI 型点冷管

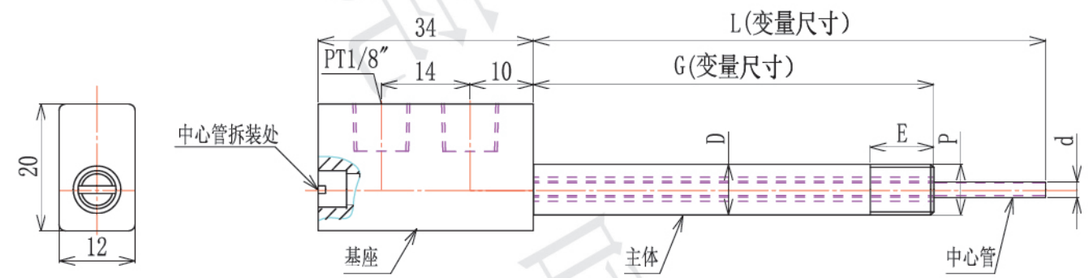

材质 (Material): 主体 / 中心管：SUS304　基座：黄铜 (CU)

型号	P	D	d	E	指定单位 0.5MM		接头推荐方式
					G	L	
XBI-1	PT1/8"	Ø10*Ø6.2	Ø3.0*Ø2.6	10	20-1000	20-1500	TA TC TD
XBI-2			Ø2.5*Ø2.1				
XBI-3	PTI/16" (M8)	Ø8*Ø5.2	Ø2.5*Ø2.1	10			
XBI-4			Ø1.8*Ø1.4				
XBI-5	M6	Ø6*Ø3	Ø1.8*Ø1.4	10			
XBI-6			Ø1.2*Ø0.8				
XBI-7	M4	Ø4*Ø2.5	Ø1.2*Ø0.8	10			

特点：1. 此高压点冷管适用于行位、模仁等小孔径位置的冷却，采用螺牙联接相比快拆结构拆装麻烦一点，但能承受较大水压，长时间使用螺牙区域的密封性比密封圈更可靠，能有效解决热点问题，配合高压点冷机效果更佳。2. 本产品耐高温可达 200°C，耐高压 2Mpa 以内，适用于最大流体温度 180°C。

订货范例 Order

型号	G	L
XBI-1 -	G100 -	L150

交货期 Delivery　7 天发货

注：此订货范例不含接头和外接铜管，接头和外接铜管，需单独订购，如需接头或配件需另行报价。

高压精密点冷管
High pressure jet coolers

XBP 型点冷管

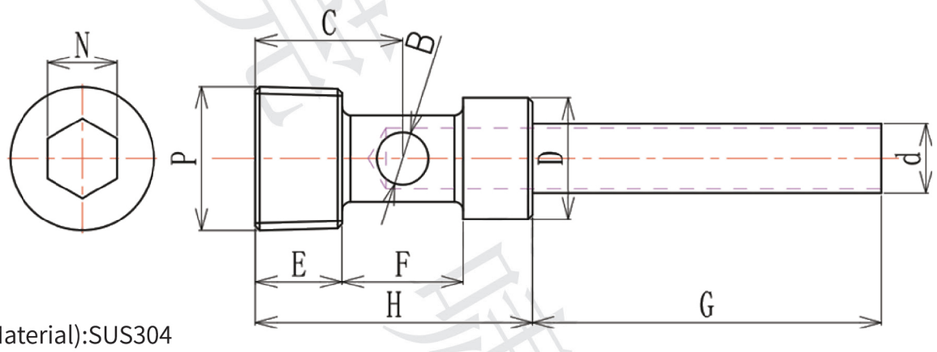

材质 (Material):SUS304

型号	B	C	D	d	E	F	H	P	N	指定单位 0.5MM G
XBP-1	4	17	$Ø10^{-0.03}_{-0.08}$	Ø6.0*Ø5.4	10	14	32	PT1/4"	6	10-1000
XBP-2	6	19	$Ø14^{-0.03}_{-0.08}$	Ø8.0*Ø7.0	12	14	34	PT3/8"	8	
XBP-3	8	22	$Ø18^{-0.05}_{-0.1}$	Ø12.0*Ø10.0	14	16	38	PT1/2"	12	
XBP-4	10	22	$Ø23.5^{-0.05}_{-0.1}$	Ø14.0*Ø12.0	14	16	38	PT3/4"	14	
XBP-5	12	30	$Ø30^{-0.05}_{-0.1}$	Ø18.0*Ø16.0	20	20	48	PT1"	16	

特点：此高压点冷管适用于压铸模分流锥、模仁、行位等位置的内部冷却，冷却效果优于隔水片。

订货范例 Order　型号 G　XBP-1 - G100

交货期 Delivery　7 天发货

注：此订货范例不含接头和外接铜管，接头和外接铜管，需单独订购，如需接头或配件需另行报价。

高压精密点冷管
High pressure jet coolers

XBL 型点冷管

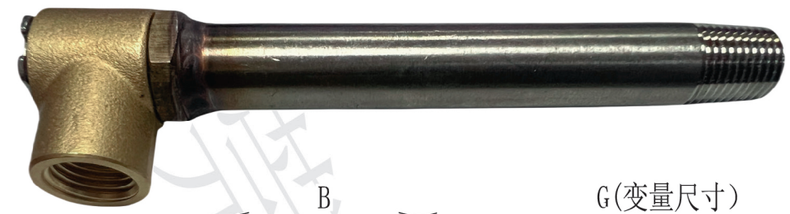

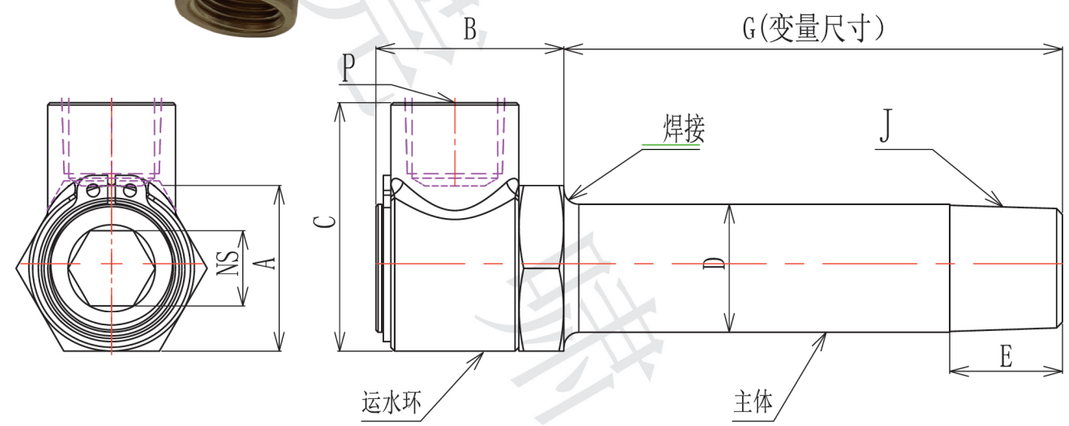

材质（Material）：主体：SUS304　运水环：黄铜（CU）

型 号	A	B	C	P	D	NS	E	J	指定单位 0.5MM G	接头推荐方式
XBL-1	14	21	24	PT1/8"	Φ10*Φ6.2	5	10	PT1/8"	20-1000	TA TC TD
XBL-2	17	24	30	PT1/4"	Φ14*Φ9	8	15	PT1/4"		
XBL-3	22	25	33	PT1/4"	Φ17*Φ12	10	15	PT3/8"		

本产品适用于：模仁，滑块等部位

1. 本产品采用先进的工艺和设计理念，适用于安装空间较少，冷却水流量较大区域。
2. 本品采用不锈钢 SUS304 制作，长时间使用不生锈，通水过程稳定，阻力小。
3. 本产品耐温 120°以内，耐压 2Mpa 以内，适用于大最流体温度 100°。
4.XBL 型点冷管接头可以选：宝塔接头（装橡胶管），快插接头（装铁氟龙管），紫铜管。

订货范例 Order　型号 G　XBL-1 - G100

交货期 Delivery　7 天发货

注：此订货范例不含接头和外接铜管，接头和外接铜管，需单独订购，如需接头或配件需另行报价。

高压精密点冷管
High pressure jet coolers

XBM 型点冷管

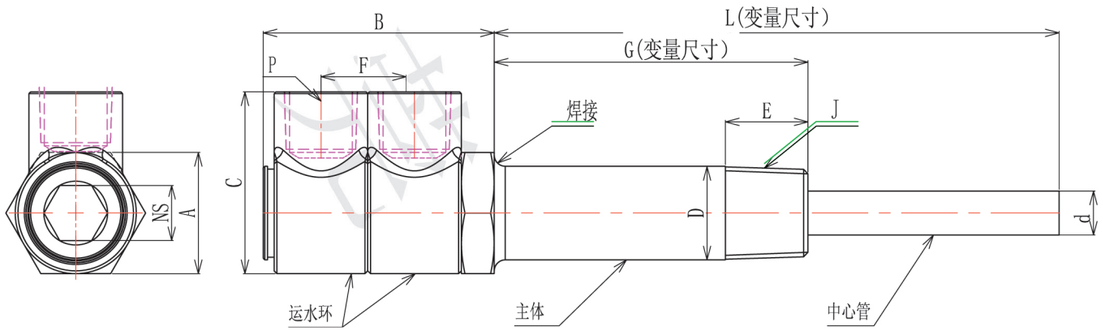

材质（Material）：主体 / 中心管：SUS304 运水环：黄铜（CU）

型 号	A	B	C	NS	F	P	J	E	D	d	指定单位 0.5MM G	指定单位 0.5MM L	接头推荐方式
XBM-01	12	31	21	5	12	PT1/8"	M4*0.7	10	Φ4*Φ2	Φ1.2*Φ0.8	20-1000	25-1500	TA TB TC TD
XBM-02	12	31	21	5	12	PT1/8"	M6*1.0	10	Φ6*Φ3	Φ1.8*Φ1.4			
XBM-03										Φ2.3*Φ1.8			
XBM-04	12	31	21	4	12	PT1/8"	PT1/16" (M8)	10	Φ8*Φ5	Φ1.8*Φ1.4			
XBM-05										Φ2.3*Φ1.8			
XBM-06										Φ2.8*Φ2.3			
XBM-07	14	36	24	5	14	PT1/8"	PT1/8"	10	Φ10*Φ6.2	Φ2.3*Φ1.8			
XBM-08										Φ2.8*Φ2.3			
XBM-09										Φ4*Φ3.4			
XBM-10	17	42	30	8	17	PT1/4"	PT1/4"	15	Φ14*Φ9	Φ6*Φ4			
XBM-11	22	42	33	10	17	PT1/4"	PT3/8"	15	Φ17*Φ12	Φ8*Φ6			

本产品适用于：模仁，滑块，型芯部位

1. 本产品采用先进的工艺和设计理念，适用于安装空间较少，冷却水流量较大区域。
2. 本品采用不锈钢 SUS304 制作，长时间使用不生锈，通水过程稳定，阻力小。
3. 本产品耐温 120°以内，耐压 2Mpa 以内，适用于大最流体温度 100°。
4.XBM 型点冷管接头可以选：宝塔接头（装橡胶管），快插接头（装铁氟龙管），紫铜管。

订货范例 Order

型号	G	L
XBM-1 -	G100 -	L150

交货期 Delivery　7 天发货

注：此订货范例不含接头和外接铜管，接头和外接铜管，需单独订购，如需接头或配件需另行报价。

高压精密点冷管
High pressure jet coolers

XBN 型点冷管

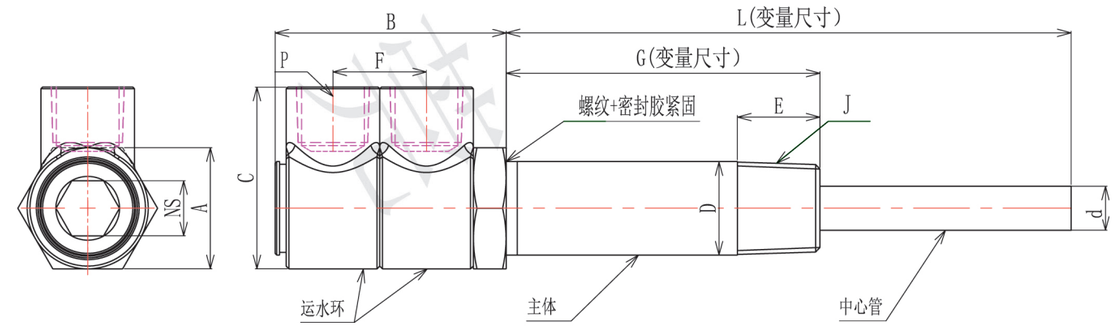

材质（Material）：主体 / 中心管：SUS304 运水环：黄铜（CU）

型 号	A	B	C	NS	F	P	J	E	D	d	指定单位 0.5MM G	指定单位 0.5MM L	接头推荐方式
XBN-01	12	34	21	4	12	PT1/8"	M6*1.0	10	Φ6*Φ4	Φ1.2*Φ0.8	20-1000	25-1500	TA TB TC TD
XBN-02										Φ1.8*Φ1.4			
XBN-03										Φ2.3*Φ1.8			
XBN-04	12	34	21	4	12	PT1/8"	PT1/16" (M8)	10	Φ8*Φ5	Φ1.8*Φ1.4			
XBN-05										Φ2.3*Φ1.8			
XBN-06										Φ2.8*Φ2.3			
XBN-07	14	39	24	5	14	PT1/8"	PT1/8"	10	Φ10*Φ6.2	Φ2.3*Φ1.8			
XBN-08										Φ2.8*Φ2.3			
XBN-09										Φ4*Φ2.6			
XBN-10	17	49	30	8	17	PT1/4"	PT1/4"	15	Φ14*Φ9	Φ6*Φ4			
XBN-11	22	50	33	10	17	PT1/4"	PT3/8"	15	Φ17*Φ12	Φ8*Φ6			

本产品适用于：模仁，滑块，型芯部位

1. 本产品采用先进的工艺和设计理念，适用于安装空间较少，冷却水流量较大区域。
2. 本品采用不锈钢 SUS304 制作，长时间使用不生锈，通水过程稳定，阻力小。
3. 本产品耐温 120°以内，耐压 2Mpa 以内，适用于大最流体温度 100°。
4.XBN 型点冷管接头可以选：宝塔接头（装橡胶管），快插接头（装铁氟龙管），紫铜管。

订货范例 Order

型号	G	L
XBN-1 -	G100 -	L150

交货期 Delivery　7 天发货

注：此订货范例不含接头和外接铜管，接头和外接铜管，需单独订购，如需接头或配件需另行报价。

高压精密点冷管
High pressure jet coolers

XBO 型点冷管

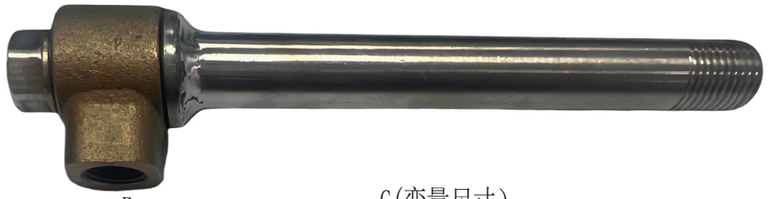

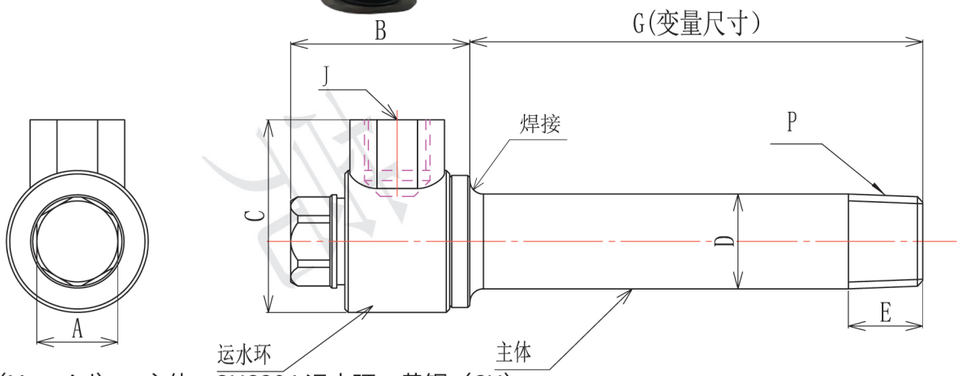

材质（Material）：主体：SUS304 运水环：黄铜（CU）

型 号	A	B	C	J	P	E	D	指定单位 0.5MM G	接头推荐方式
XBO-1	8	24.5	24	PT1/8"	PT1/8"	10	Φ10*Φ6.2	20-1000	TA TB TC TD
XBO-2				Φ6					
XBO-3				Φ8					
XBO-4	12	27.5	28.5	PT1/8"	PT1/4"	15	Φ14*Φ9		
XBO-5				Φ6					
XBO-6				Φ8					
XBO-7	14	31	34	PT1/4"	PT3/8"	15	Φ17*Φ12		
XBO-8				Φ8					

本产品适用于：模仁，滑块等部位

1. 本产品采用先进的工艺和设计理念，适用于安装空间较少，冷却水流量较大区域。
2. 本品采用不锈钢 SUS304 制作，长时间使用不生锈，通水过程稳定，阻力小。
3. 本产品耐温 120°以内，耐压 2Mpa 以内，适用于大最流体温度 100°。
4.XBO 型点冷管接头可以选：宝塔接头（装橡胶管），快插接头（装铁氟龙管），紫铜管。

订货范例 Order　型号 G　XBO-1 - G100

交货期 Delivery　7 天发货

注：此订货范例不含接头和外接铜管，接头和外接铜管，需单独订购，如需接头或配件需另行报价。

高压精密点冷管
High pressure jet coolers

XBS 型点冷管

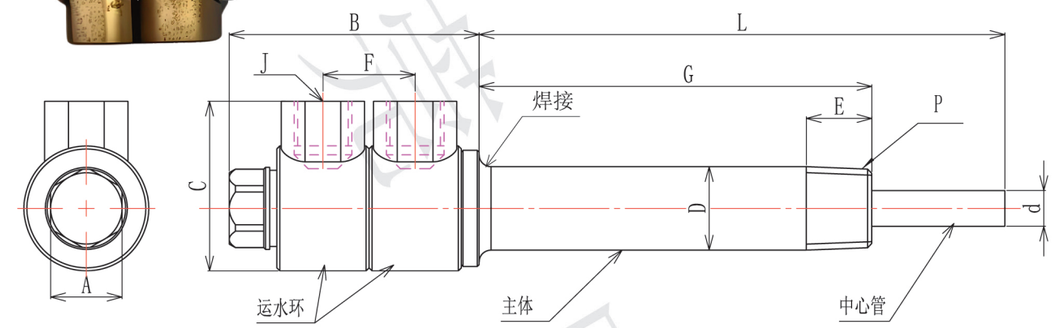

材质（Material）：主体 / 中心管：SUS304 运水环：黄铜（CU）

型 号	A	B	C	F	J	P	E	D	d	指定单位 0.5MM G	指定单位 0.5MM L	接头推荐方式
XBS-1	9	33	21	12	PT1/8"	M4*0.7	10	Φ4*Φ2	Φ1.2*Φ0.8	20-1000	25-1500	TA TB TC TD
XBS-2	9	33	21	12	PT1/8"	M6*1.0	10	Φ6*Φ3	Φ1.8*Φ1.4			
XBS-3									Φ2.3*Φ1.8			
XBS-4	8	40	24	15.5	PT1/8"	PT1/8"	10	Φ10*Φ6.2	Φ4*Φ3.4			
XBS-5					Φ6							
XBS-6					Φ8							
XBS-7	12	43	28.5	15.5	PT1/8"	PT1/4"	15	Φ14*Φ9	Φ6*Φ5.4			
XBS-8					Φ6							
XBS-9					Φ8							
XBS-10	14	49	34	18	PT1/4"	PT3/8"	15	Φ17*Φ12	Φ8*Φ7			
XBS-11					Φ8							

本产品适用于：模仁，滑块，型芯部位

1. 本产品采用先进的工艺和设计理念，适用于安装空间较少，冷却水流量较大区域。2. 本品采用不锈钢 SUS304 制作，长时间使用不生锈，通水过程稳定，阻力小。
3. 本产品耐温 120°以内，耐压 2Mpa 以内，适用于大最流体温度 100°。
4.XBS 型点冷管接头可以选：宝塔接头（装橡胶管），快插接头（装铁氟龙管），紫铜管。

订货范例 Order　型号 G L　XBS-1 - G100 - L150

交货期 Delivery　7 天发货

注：此订货范例不含接头和外接铜管，接头和外接铜管，需单独订购，如需接头或配件需另行报价。

高压精密点冷管
High pressure jet coolers

XBY 型点冷管

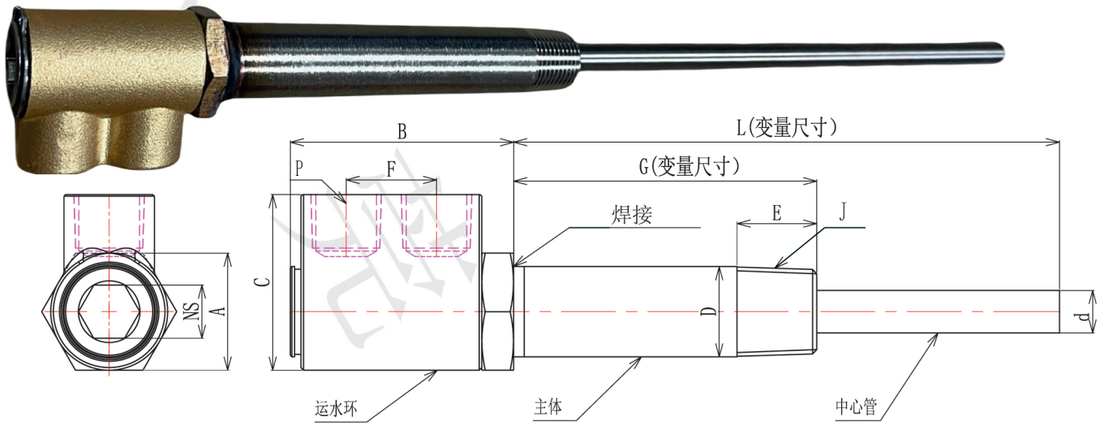

材质（Material）：主体：SUS304 运水环：黄铜（CU）

型 号	A	B	C	NS	F	P	J	E	D	d	指定单位 0.5MM G	指定单位 0.5MM L	接头推荐方式
XBY-01	12	34	21	4	12	PT1/8"	M6*1.0	10	Φ6*Φ4	Φ1.2*Φ0.8	20-1000	25-1500	TA TB TC TD
XBY-02										Φ1.8*Φ1.4			
XBY-03										Φ2.3*Φ1.8			
XBY-04	12	34	21	4	12	PT1/8"	PT1/16" (M8)	10	Φ8*Φ5	Φ1.8*Φ1.4			
XBY-05										Φ2.3*Φ1.8			
XBY-06										Φ2.8*Φ2.3			
XBY-07	14	39	24	5	14	PT1/8"	PT1/8"	10	Φ10*Φ6.2	Φ2.3*Φ1.8			
XBY-08										Φ2.8*Φ2.3			
XBY-09										Φ4*Φ2.6			
XBY-10	17	49	30	8	17	PT1/4"	PT1/4"	15	Φ14*Φ9	Φ6*Φ4			
XBY-11	22	50	33	10	17	PT1/4"	PT3/8"	15	Φ17*Φ12	Φ8*Φ6			

本产品适用于：模仁，滑块，型芯部位

1. 本产品采用先进的工艺和设计理念，适用于安装空间较少，冷却水流量较大区域。
2. 本品采用不锈钢 SUS304 制作，长时间使用不生锈，通水过程稳定，阻力小。
3. 本产品耐温 120°以内，耐压 2Mpa 以内，适用于大最流体温度 100°。
4.XBY 型点冷管接头可以选：宝塔接头（装橡胶管），快插接头（装铁氟龙管），紫铜管。

订货范例 Order

型号	G	L
XBY-1 -	G100 -	L150

交货期 Delivery 7 天发货

注：此订货范例不含接头和外接铜管，接头和外接铜管，需单独订购，如需接头或配件需另行报价。

高压精密点冷管
High pressure jet coolers

XBGA 型点冷管

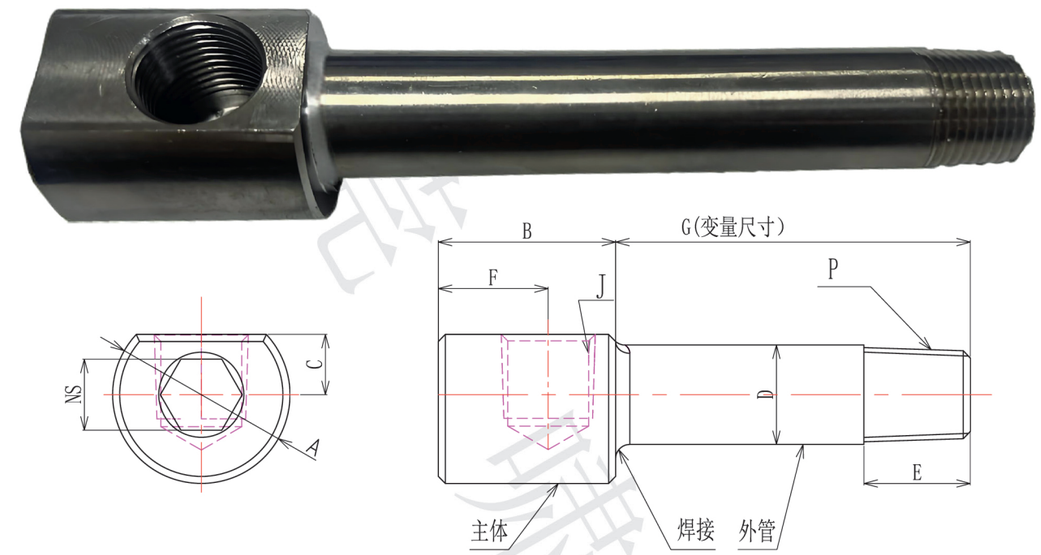

材质（Material）：主体：SUS304，外管：SUS304

型 号	A	B	C	J	P	E	D	F	NS	指定单位 0.5MM G	接头推荐方式
XBGA-1	Φ17	22.5	6.5	PT1/8"	PT1/8"	10	Φ10*Φ7	13.5	8	20-1000	TA TB TC TD
XBGA-2	Φ25	25	8.5	PT1/4"	PT1/4"	15	Φ14*Φ9	15.5	10		
XBGA-3	Φ28	32.5	10.5	PT3/8"	PT3/8"	15	Φ17*Φ10	19.5	12		
XBGA-4	Φ35	38	12.8	PT1/2"	PT1/2"	18	Φ21*Φ16	23.5	12		

特点：

1. 此高压点冷管专用于独立孔位冷却，可安装于模仁、行位等区域，安装所需空间较少。
2. 本产品耐高温可达 200°C，用于模温机通水或通油！耐高压 5Mpa 以内，适用于最大流体温度 180°C。

订货范例 Order

型号	G
XBGA-1 -	G100

交货期 Delivery 7 天发货

注：此订货范例不含接头和外接铜管，接头和外接铜管，需单独订购，如需接头或配件需另行报价。

高压精密点冷管
High pressure jet coolers

XBGB 型点冷管

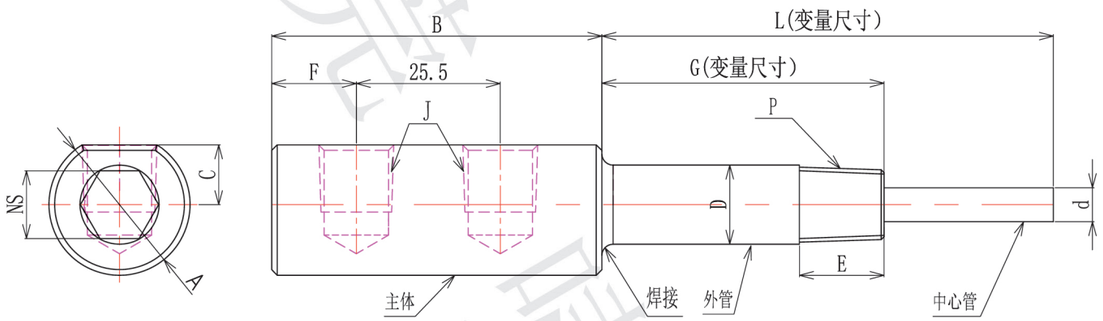

材质（Material）：主体 / 外管 / 中心管：SUS304

型 号	A	B	C	J	P	E	D	d	F	NS	指定单位 0.5MM		接头推荐方式
											G	L	
XBGB-1	Φ22	49	9.2	PT1/8"	PT1/8"	10	Φ10*Φ7	Φ3*Φ2.5	13.5	10	20-1000	25-1000	TA TB TC TD
XBGB-2	Φ25	58.5	10.6	PT1/4"	PT1/4"	15	Φ14*Φ9	Φ6*Φ5	15	12			
XBGB-3	Φ25	59.5	10.6	PT1/4"	PT3/8"	15	Φ17*Φ12	Φ8*Φ7	15	12			
XBGB-4	Φ31	57	13.8	PT1/4"	PT1/2"	18	Φ21*Φ16	Φ10*Φ9	15	12			

特点：

1. 此高压点冷管专用于独立孔位冷却，可安装于模仁、行位等区域，安装所需空间较少。
2. 本产品耐高温可达 200°C，用于模温机通水或通油！耐高压 5Mpa 以内，适用于最大流体温度 180°C。

订货范例 Order

型号	G	L
XBGB-1 -	G100-	L150

交货期 Delivery　7 天发货

注：此订货范例不含接头和外接铜管，接头和外接铜管，需单独订购，如需接头或配件需另行报价。

高压精密点冷管
High pressure jet coolers

XBDL 型点冷管

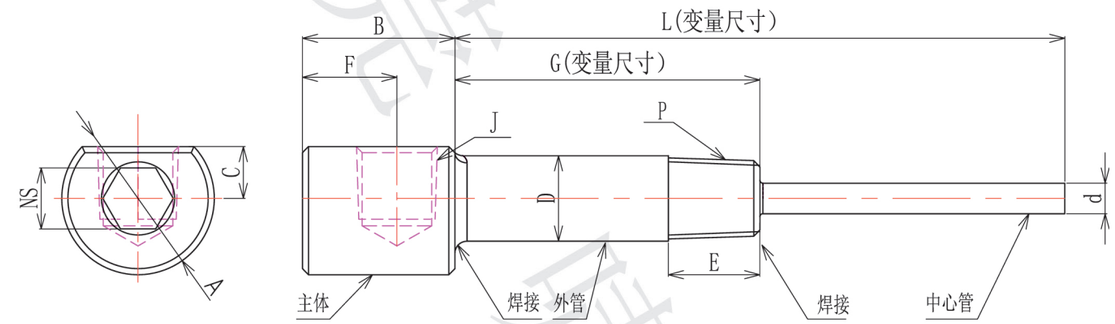

材质（Material）：主体 / 外管 / 中心管：SUS304

型 号	A	B	C	J	P	E	D	d	F	NS	指定单位 0.5MM		接头推荐方式
											G	L	
XBDL-1	Φ17	22.5	6.5	PT1/8"	PT1/8"	10	Φ10*Φ7	Φ3*Φ2.5	13.5	8	20-1000	25-1000	TA TB TC TD
XBDL-2	Φ25	25	8.5	PT1/4"	PT1/4"	15	Φ14*Φ9	Φ5*Φ4.3	15.5	10			
XBDL-3	Φ28	32.5	10.5	PT3/8"	PT3/8"	15	Φ17*Φ10	Φ7*Φ6	19.5	12			
XBDL-4	Φ35	38	12.8	PT1/2"	PT1/2"	18	Φ21*Φ16	Φ10*Φ9	23.5	12			

特点：

1. 此高压点冷管专用于独立孔位冷却，可安装于模仁、行位等区域，安装所需空间较少 .
2. 本产品耐高温可达 200°C，用于模温机通水或通油！耐高压 5Mpa 以内，适用于最大流体温度 180°C .

订货范例 Order

型号	G	L
XBDL-1 -	G100 -	L150

交货期 Delivery　7 天发货

注：此订货范例不含接头和外接铜管，接头和外接铜管，需单独订购，如需接头或配件需另行报价。

高压精密点冷管
High pressure jet coolers

XBYG 型内外牙接头

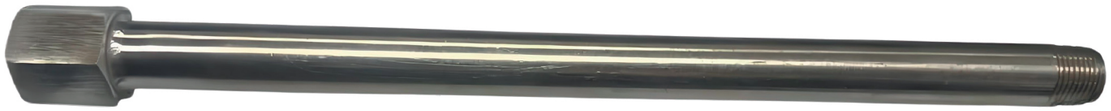

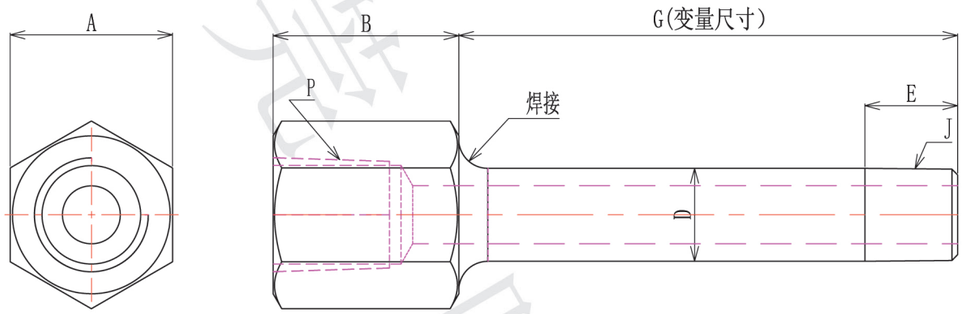

材质 (Material):SUS304

型号	J	P	A	B	E	D	指定单位 1MM G
XBYG-M1	PT1/16"	PT1/8"	14	16	10	Φ8*Φ5	G>=20
XBYG-11	PT1/8"	PT1/8"	14	16	10	Φ10*Φ6	
XBYG-12	PT1/8"	PT1/4"	17	19	10	Φ10*Φ6	
XBYG-22	PT1/4"	PT1/4"	17	19	15	Φ14*Φ9	
XBYG-23	PT1/4"	PT3/8"	22	22	15	Φ14*Φ9	
XBYG-32	PT3/8"	PT1/4"	20	22	15	Φ17*Φ12	
XBYG-33	PT3/8"	PT3/8"	22	22	15	Φ17*Φ12	
XBYG-34	PT3/8"	PT1/2"	27	35	15	Φ17*Φ12	
XBYG-43	PT1/2"	PT3/8"	25	22	17	Φ21*Φ16	
XBYG-44	PT1/2"	PT1/2"	27	35	17	Φ21*Φ16	

本产品适用于：模仁，滑块，型芯部位

1. 本产品采用先进的工艺和设计理念，适用于安装空间较少，冷却水流量较大区域。
2. 本品采用不锈钢 SUS304 制作，长时间使用不生锈，通水过程稳定，阻力小。

订货范例 Order　型号 G　XBYG-M1 - G100

交货期 Delivery　7 天发货

注：此订货范例不含接头和外接铜管，接头和外接铜管，需单独订购，如需接头或配件需另行报价。

高压精密点冷管
High pressure jet coolers

XBJK 型点冷管

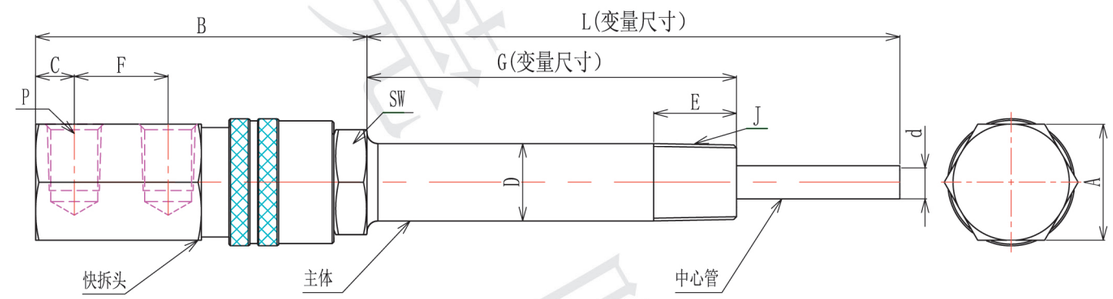

材质 (Material): 主体 / 中心管：SUS304 快拆头：黄铜 (CU)

型 号	J	P	A	B	C	F	D	d	E	SW	指定单位 0.5MM G	指定单位 0.5MM L	接头推荐方式
XBJK-1	PT1/8"	PT1/8"	17	52	7	14	Φ10*Φ6.2	Φ4*Φ2.6	10	14	20-1000	25-1000	TA TC TD
XBJK-2	PT1/4"	PT1/8"	22	60	8	17	Φ14*Φ9	Φ6*Φ4.5	15	17			
XBJK-3	PT3/8"	PT1/8"	22	60	8	17	Φ17*Φ12	Φ6*Φ4.5	15	19			

特点：

1. 此高压点冷管专用于独立孔位冷却，运水环可 360 度旋转，可安装于模仁、行位、镶针镶件等安装空间较少、冷却水流量需求较大区域，能有效解决热点问题，配合高压点冷机效果更佳 .
2. 接头与螺牙杆可快速拆装，模芯拆出时只需要把快速接头拆除，螺牙管可保留在模芯上一起拆装 .
3. 本产品耐高温可达 200°°C , 耐高压 2Mpa 以内 , 适用于最大流体温度 180°C .

订货范例 Order　型号 G L　XBJk-1 - G100 - L150

交货期 Delivery　7 天发货

注：此订货范例不含接头和外接铜管，接头和外接铜管，需单独订购，如需接头或配件需另行报价。

高压精密点冷管
High pressure jet coolers

XBKA型点冷管

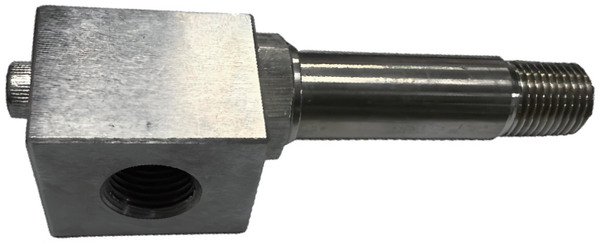

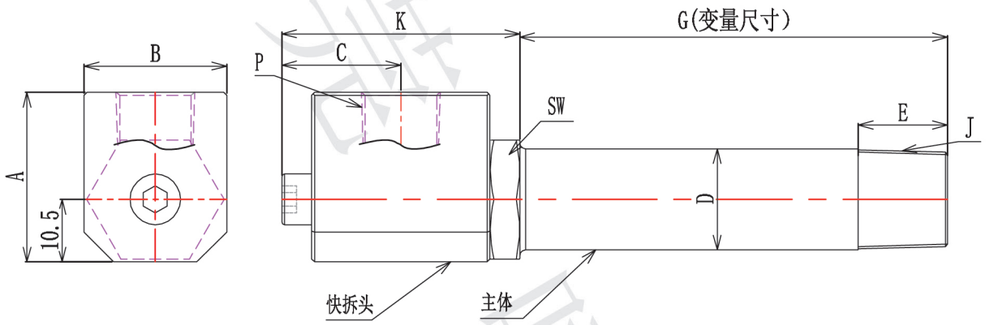

材质(Material)：主体：SUS304　快拆头：SUS304

型 号	J	P	A	B	C	K	D	E	SW	指定单位0.5MM G	接头推荐方式
XBKA-1	PT1/8″	PT1/4″	28.5	25	20	40	ϕ10*ϕ6.2	10	19	20-1000	TA TC TD
XBKA-2	PT1/4″	PT1/4″	28.5	25	20	40	ϕ14*ϕ9	15	19		
XBKA-3	PT3/8″	PT1/4″	28.5	25	20	40	ϕ17*ϕ12	15	20		

特点：
1.此高压点冷管专用于独立孔位冷却，运水环可360度旋转，可安装于模仁 、行位、镶针镶件等安装空间较少、冷却水流量需求较大区域，能有效解决热点问题，配合高压点冷机效果更佳.
2.接头与螺牙杆可快速拆装，模芯拆出时只需要把快速接头拆除，螺牙管可保留在模芯上一起拆装.
3.本产品耐高温可达200℃，耐高压2Mpa以内,适用于最大流体温度180℃.

订货范例 Order

型 号	G
XBKA-1 -	G100

交货期 Delivery　7 天发货

注:此订货范例不含接头和外接铜管，接头和外接铜管,需单独订购，如需接头或配件需另行报价.

高压精密点冷管
High pressure jet coolers

XBKB 型点冷管

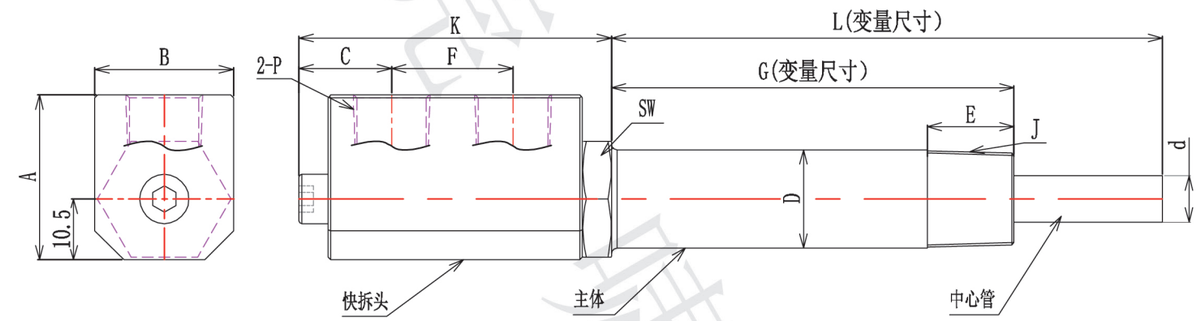

材质(Material)：主体/中心管：SUS304　快拆头：SUS304

型 号	J	P	A	B	C	F	K	D	d	E	SW	指定单位0.5MM G	指定单位0.5MM L	接头推荐方式
XBKB-1	PT1/8″	PT1/4″	28.5	25	16	21	54	ϕ10*ϕ6.2	ϕ4*ϕ3.4	10	19	20-1000	25-1000	TA TC TD
XBKB-2	PT1/4″	PT1/4″	28.5	25	16	21	54	ϕ14*ϕ9	ϕ6*ϕ5.4	15	19			
XBKB-3	PT3/8″	PT1/4″	28.5	25	16	21	54	ϕ17*ϕ12	ϕ8*ϕ7	15	20			

特点：
1.此高压点冷管专用于独立孔位冷却，运水环可360度旋转，可安装于模仁 、行位、镶针镶件等安装空间较少、冷却水流量需求较大区域，能有效解决热点问题，配合高压点冷机效果更佳.
2.接头与螺牙杆可快速拆装，模芯拆出时只需要把快速接头拆除，螺牙管可保留在模芯上一起拆装.
3.本产品耐高温可达200℃，耐高压2Mpa以内,适用于最大流体温度180℃.

订货范例 Order

型 号	G	L
XBKB-1 -	G100 -	L150

交货期 Delivery　7 天发货

注:此订货范例不含接头和外接铜管，接头和外接铜管,需单独订购，如需接头或配件需另行报价.

高压精密点冷管
High pressure jet coolers

XBBH 型点冷管

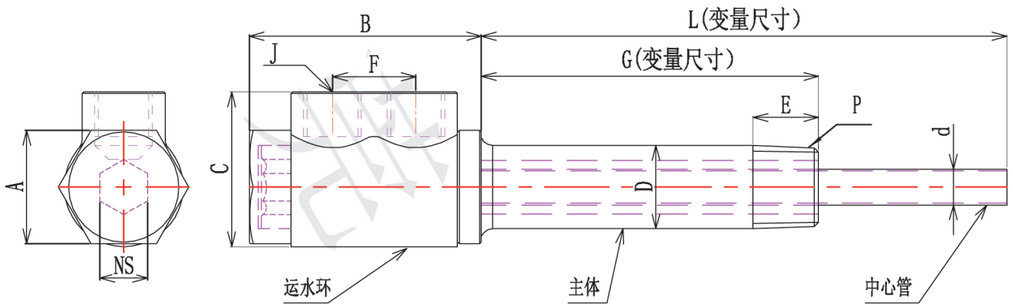

材质(Material)：主体/中心管：SUS304　运水环：黄铜(CU)

型 号	A	B	C	F	NS	J	P	E	D	d	指定单位0.5MM G	指定单位0.5MM L	接头推荐方式
XBBH-1	17	39	23	14	5	PT1/8″	PT1/8″	10	ϕ10*ϕ6.2	ϕ4*ϕ3.4	20-1000	25-1500	TA TB TC TD
XBBH-2						ϕ6							
XBBH-3						ϕ8							
XBBH-4	19	39	25.5	14	8	PT1/8″	PT1/4″	15	ϕ14*ϕ9	ϕ6*ϕ5.4			
XBBH-5						ϕ6							
XBBH-6						ϕ8							
XBBH-7	22	45	31	17	8	PT1/4″	PT3/8″	15	ϕ17*ϕ12	ϕ8*ϕ7			
XBBH-8						ϕ8							
XBBH-9	24	45	31	17	8	PT1/4″	PT1/2″	15	ϕ21*ϕ16	ϕ8*ϕ7			
XBBH-10						ϕ8							

特点：
1.此高压点冷管专用于独立孔位冷却,运水环可360度旋转，可安装于模仁 、行位、镶针镶件等安装空间较少、冷却水流量需求较大区域，能有效解决热点问题，配合高压点冷机效果更佳.
2.本产品耐高温可达200℃，耐高压2Mpa以内,适用于最大流体温度180℃.

订货范例 Order

型 号	G	L
XBBH-1 -	G100 -	L150

交货期 Delivery　7 天发货

注:此订货范例不含接头和外接铜管，接头和外接铜管,需单独订购，如需接头或配件需另行报价.

高压精密点冷管
High pressure jet coolers

XBGH 型点冷管

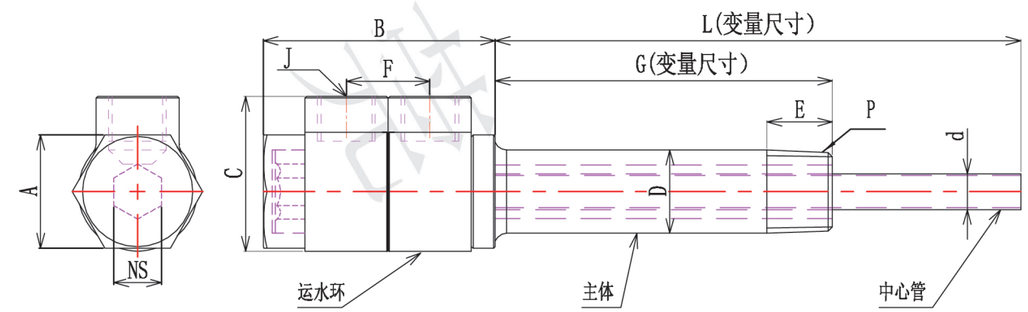

材质(Material)：主体/中心管：SUS304　运水环：黄铜(CU)

型 号	A	B	C	F	NS	J	P	E	D	d	指定单位0.5MM G	指定单位0.5MM L	接头推荐方式
XBGH-1	17	39	23	14	5	PT1/8″	PT1/8″	10	ϕ10*ϕ6.2	ϕ4*ϕ3.4	20-1000	25-1500	TA TB TC TD
XBGH-2						ϕ6							
XBGH-3						ϕ8							
XBGH-4	19	39	25.5	14	8	PT1/8″	PT1/4″	15	ϕ14*ϕ9	ϕ6*ϕ5.4			
XBGH-5						ϕ6							
XBGH-6						ϕ8							
XBGH-7	22	45	31	17	8	PT1/4″	PT3/8″	15	ϕ17*ϕ12	ϕ8*ϕ7			
XBGH-8						ϕ8							
XBGH-9	24	45	31	17	8	PT1/4″	PT1/2″	15	ϕ21*ϕ16	ϕ8*ϕ7			
XBGH-10						ϕ8							

特点：
1.此高压点冷管专用于独立孔位冷却,运水环可360度旋转，可安装于模仁 、行位、镶针镶件等安装空间较少、冷却水流量需求较大区域，能有效解决热点问题，配合高压点冷机效果更佳.
2.本产品耐高温可达200℃，耐高压2Mpa以内,适用于最大流体温度180℃.

订货范例 Order

型 号	G	L
XBGH-1 -	G100 -	L150

交货期 Delivery　7 天发货

注:此订货范例不含接头和外接铜管，接头和外接铜管,需单独订购，如需接头或配件需另行报价.

高压精密点冷管
High pressure jet coolers

XBSS 型点冷管

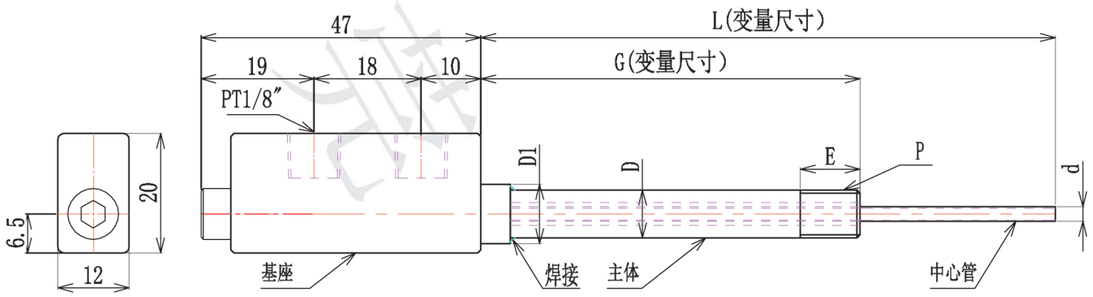

材质(Material)：主体/中心管/基座：SUS304

型 号	P	d	D	E	D1	指定单位0.5MM		接头推荐方式
						G	L	
XBSS-1	PT1/8″	ϕ3.0*ϕ2.6	ϕ10*ϕ6.2	10	ϕ12	20-1000	20-1500	TA TC TD
XBSS-2		ϕ2.5*ϕ2.1						
XBSS-3	PT1/16″(M8)	ϕ2.5*ϕ2.1	ϕ8*ϕ5.2	10	ϕ10			
XBSS-4		ϕ1.8*ϕ1.4						
XBSS-5	M6	ϕ1.8*ϕ1.4	ϕ6*ϕ3.0	10	ϕ10			
XBSS-6		ϕ1.2*ϕ0.8						
XBSS-7	M4	ϕ1.2*ϕ0.8	ϕ4*ϕ2.5	10	ϕ10			

特点：
1.此高压点冷管适用于行位、模仁等小孔径位置的冷却,尾部六方直锁直拆非常方便，中心管带双向密封设计,可完全杜绝内漏现象，能有效解决热点问题，配合高压点冷机效果更佳.
2.本产品耐高温可达200℃，耐高压2.5Mpa以内,适用于最大流体温度180℃.

订货范例 Order

型 号	G	L
XBSS-1 -	G100 -	L150

交货期 Delivery 7 天发货

注:此订货范例不含接头和外接铜管，接头和外接铜管,需单独订购，如需接头或配件需另行报价.

高压精密点冷管
High pressure jet coolers

XBCS 型点冷管

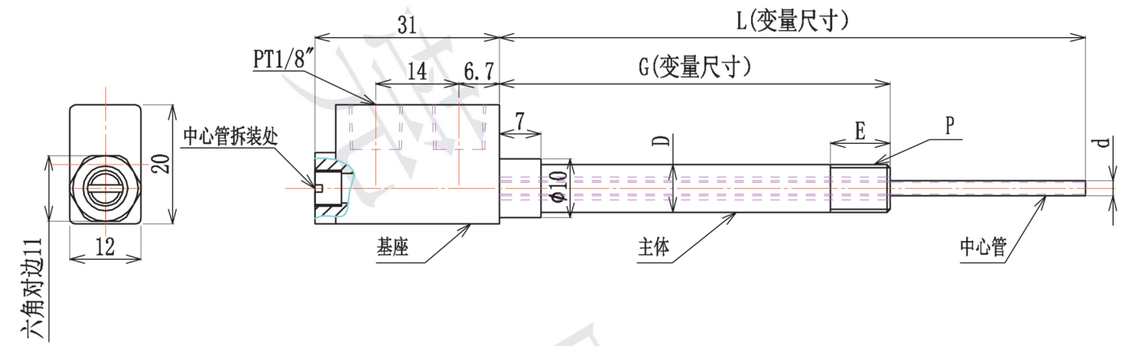

材质(Material)：主体/中心管/基座：SUS304

型 号	P	d	D	E	指定单位0.5MM		接头推荐方式
					G	L	
XBCS-1	PT1/8″	ϕ3.0*ϕ2.6	ϕ10*ϕ6.2	10	20-1000	20-1500	TA TC TD
XBCS-2		ϕ2.5*ϕ2.1					
XBCS-3	PT1/16″(M8)	ϕ2.5*ϕ2.1	ϕ8*ϕ5.2	10			
XBCS-4		ϕ1.8*ϕ1.4					
XBCS-5	M6	ϕ1.8*ϕ1.4	ϕ6*ϕ3.0	10			
XBCS-6		ϕ1.2*ϕ0.8					
XBCS-7	M4	ϕ1.2*ϕ0.8	ϕ4*ϕ2.5	10			

特点：
1.此高压点冷管适用于行位、模仁等小孔径位置的冷却,尾部六方直锁直拆非常方便，中心管带双向密封设计,可完全杜绝内漏现象，能有效解决热点问题，配合高压点冷机效果更佳.
2.本产品耐高温可达200℃，耐高压2.5Mpa以内,适用于最大流体温度180℃.

订货范例 Order

型 号	G	L
XBCS-1 -	G100 -	L150

交货期 Delivery 7 天发货

注:此订货范例不含接头和外接铜管，接头和外接铜管,需单独订购，如需接头或配件需另行报价.

高压精密点冷管
High pressure jet coolers

XBCL 型点冷管

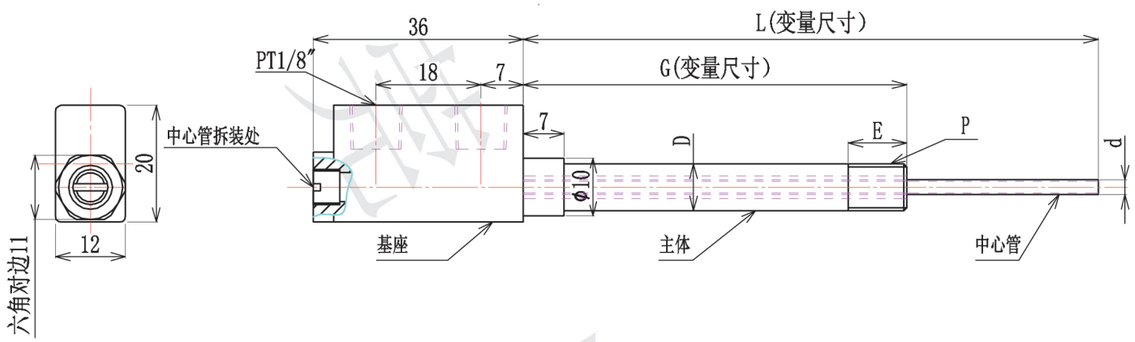

材质(Material)：主体/中心管：SUS304　基座：黄铜(CU)

型 号	P	d	D	E	指定单位0.5MM G	指定单位0.5MM L	接头推荐方式
XBCL-1	PT1/8″	φ3.0*φ2.6	φ10*φ6.2	10	20-1000	20-1500	TA TC TD
XBCL-2		φ2.5*φ2.1					
XBCL-3	PT1/16″(M8)	φ2.5*φ2.1	φ8*φ5.2	10			
XBCL-4		φ1.8*φ1.4					
XBCL-5	M6	φ1.8*φ1.4	φ6*φ3.0	10			
XBCL-6		φ1.2*φ0.8					
XBCL-7	M4	φ1.2*φ0.8	φ4*φ2.5	10			

特点：

1.此高压点冷管适用于行位、模仁等小孔径位置的冷却,尾部六方直锁直拆非常方便，中心管带双向密封设计,可完全杜绝内漏现象,能有效解决热点问题，配合高压点冷机效果更佳.

2.本产品耐高温可达200℃，耐高压2.5Mpa以内,适用于最大流体温度180℃.

订货范例 Order

型 号	G	L
XBC-1 -	G100 -	L150

交货期 Delivery　7 天发货

注:此订货范例不含接头和外接铜管，接头和外接铜管,需单独订购，如需接头或配件需另行报价.

高压精密点冷管
High pressure jet coolers

XBDT 型点冷管

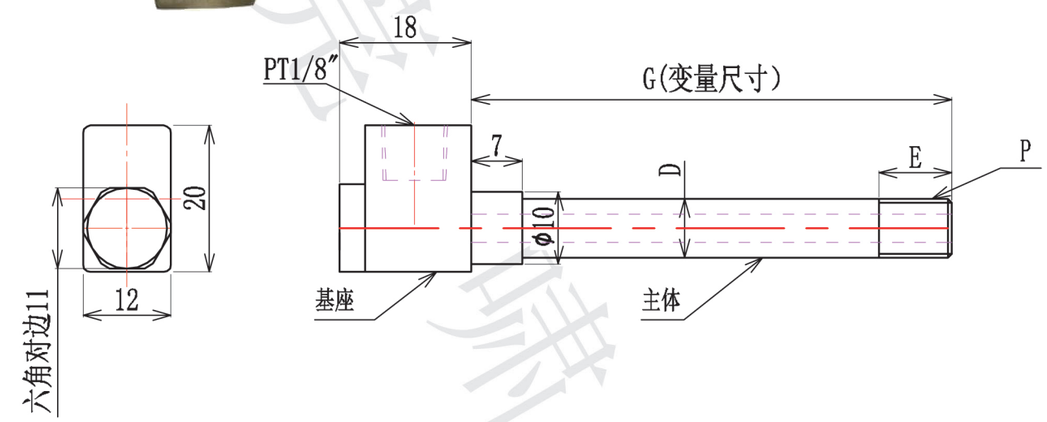

材质(Material)：主体：SUS304　基座：铜或SUS304

型 号	P	D	E	指定单位0.5MM G	接头推荐方式
XBDT-1	PT1/8″	φ10*φ6.2	10	20-1000	TA TC TD
XBDT-2	PT1/16″(M8)	φ8*φ5.2	10		
XBDT-3	M6	φ6*φ3.0	10		
XBDT-4	M4	φ4*φ2.5	10		

特点：

1.此高压点冷管专用于独立孔位冷却，运水环可360度旋转，可安装于模仁 、行位等区域,安装所需空间较少.尾部六方直锁直拆非常方便,

2.本产品耐高温可达200℃，耐高压2Mpa以内,适用于最大流体温度180℃.

订货范例 Order

型 号	G
XBDT- 1 -	G100

交货期 Delivery　7 天发货

注:此订货范例不含接头和外接铜管，接头和外接铜管,需单独订购，如需接头或配件需另行报价.

高压精密点冷管
High pressure jet coolers

XBT 快接紫铜管

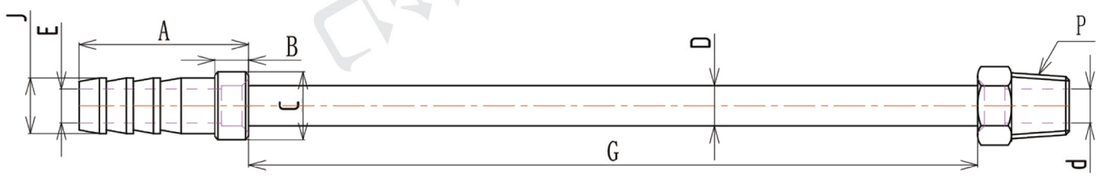

材质 (Material): 铜 (CU)

型号	A	B	C	D	d	E	J	P	G(指定单位 1MM)
XBT-1	25.0	5.0	Ø10.0	Ø6.0*Ø4.6	Ø5.0	Ø5.0	$Ø8.2^{+0.1}_{-0}$	PT1/8"	20-2000
XBT-2	25.0	5.0	Ø12.0	Ø8.0*Ø6.4			$Ø8.2^{+0.1}_{-0}$		
XBT-3	25.0	5.0	Ø12.0	Ø8.0*Ø6.4	Ø7.0	Ø7.0	$Ø8.2^{+0.1}_{-0}$	PT1/4"	
XBT-4	30.0	6.0	Ø12.0	Ø8.0*Ø6.4			$Ø10.2^{+0.1}_{-0}$		

订货范例 Order
型号 G
XBT - 1 - G100

交货期 Delivery 7 天发货

注：此订货范例不含接头和外接铜管，接头和外接铜管，需单独订购，如需接头或配件需另行报价。

高压精密点冷管
High pressure jet coolers

XBYGT 型内外牙接头

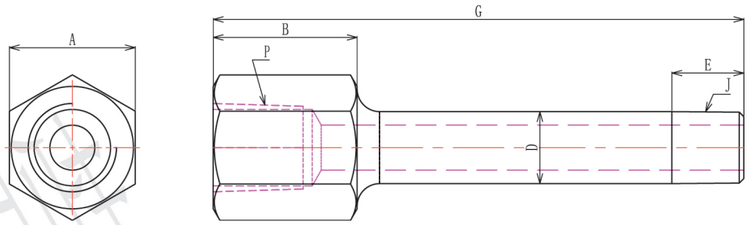

本产品适用于：模仁，滑块，型芯部位　材质 (Materiall): 铁 + 镀锌

型号	J	P	A	B	E	D	G
XBYGT-11	PT1/8"	PT1/8"	12	18	13	Φ10*Φ5.5	36/50/75/100/125/150/175/200/250/300
XBYGT-12	PT1/8"	PT1/4"	16	28	13	Φ10*Φ6	35/50/75/100/125/150/175/200/250
XBYGT-22	PT1/4"	PT1/4"	16	28	15	Φ13*Φ8	35/50/75/100/125/150/175/200/250/300/350/400/450/500
XBYGT-33	PT3/8"	PT3/8"	19	30	15	Φ17*Φ11	35/50/75/100/125/150/175/200/250/300/350/400/450/500

XBBT 型加长宝塔接头

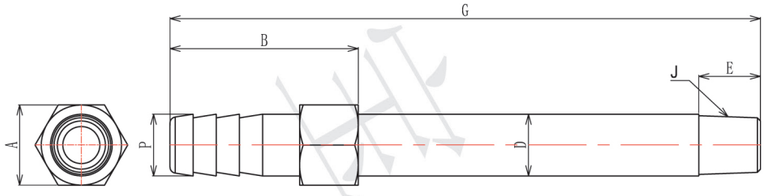

本产品适用于：模仁，滑块，型芯部位　材质 (Material): 铁 + 镀锌

型号	J	P	A	B	E	D	G
XBBT-110	PT1/8"	Φ10	14	40	13	Φ10*Φ5.5	75/100/125/150/175/200/250/300
XBBT-210	PT1/4"	Φ10	14	40	13	Φ13*Φ8	50/75/100/125/150/175/200/250/300/350/400/450/500
XBBT-212	PT1/4"	Φ12	14	45	15	Φ13*Φ8	50/75/80/90/100/110/125/150/160/175/200/250/300/350/400/450/500
XBBT-310	PT3/8"	Φ10	19	45	15	Φ17*Φ11	75/100/125/150/175/200/250/300/350/400
XBBT-312	PT3/8"	Φ12	19	45	15	Φ17*Φ11	50/75/100/125/150/175/200/250/300/350/400/450/500
XBBT-316	PT3/8"	Φ16	19	45	15	Φ17*Φ11	60/80/100/125/150/175/200/250/300

订货范例 Order
型号 G
XBYGT-11-G100
XBBT-110- G100

交货期 Delivery 7 天发货

注：此订货范例不含接头和外接铜管，接头和外接铜管，需单独订购，如需接头或配件需另行报价。

高压精密点冷管
High pressure jet coolers

XBYZ型加长油嘴

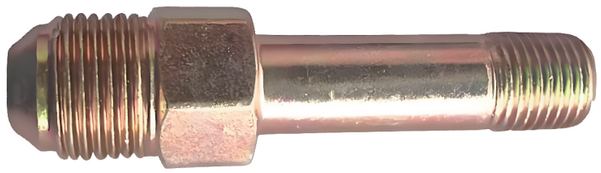

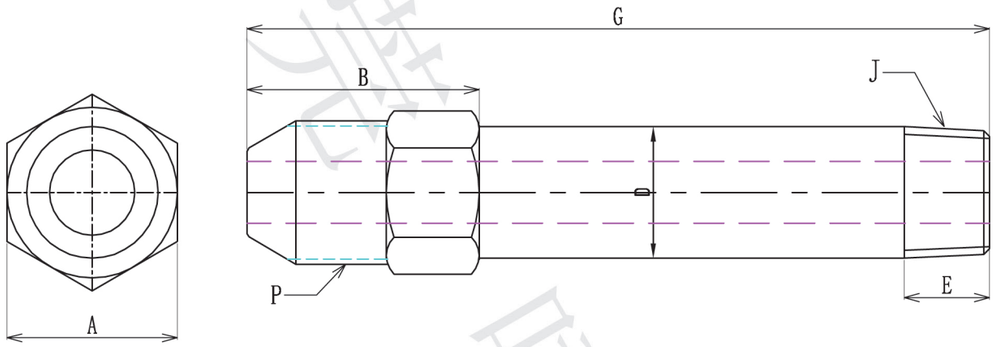

材质(Material)：铁+镀锌

型 号	J	P	A	B	E	D	G
XBYZ-1916	PT1/8″	3美分	14	22	13	Φ11	35/50/75/100/125/150/175/200/250/300/350
XBYZ-10916	M10*1.5	3美分	14	22	13	Φ11	35/50/75/100/125/150/175/200/250
XBYZ-2916	PT1/4″	3美分	14	30	15	Φ13	35/50/75/100/125/150/175/200/250/300/350/400/450/500
XBYZ-12916	M12*1.75	3美分	14	30	15	Φ13	35/50/75/100/125/150/175/200/250/300
XBYZ-3916	PT3/8″	3美分	19	30	15	Φ16.5	35/50/75/100/125/150/175/200/250/300/350/400
XBYZ-212	PT1/4″	4美分	19	30	15	Φ13	35/50/75/100/125/150/175/200/250/300/350
XBYZ-312	PT3/8″	4美分	19	30	15	Φ16.5	35/50/75/100/125/150/175/200/250/300/350

本产品适用于：模仁，滑块,型芯部位

订货范例 Order　型 号　G
XBYZ-1916 - G100

交货期 Delivery　7 天发货

注:此订货范例不含接头和外接铜管，接头和外接铜管,需单独订购，如需接头或配件需另行报价.

集 水 块
Water Collector manifold

XBSKM型集水块

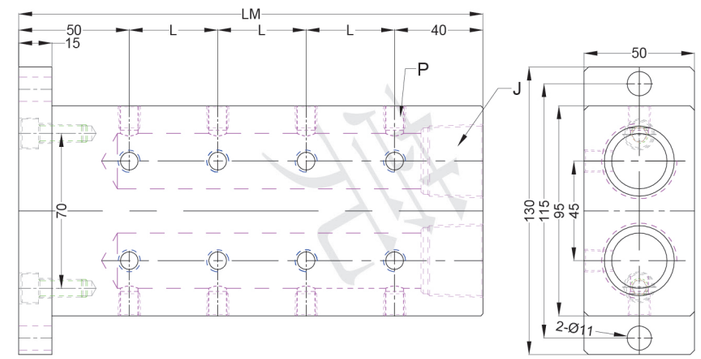

XBSK型集水块

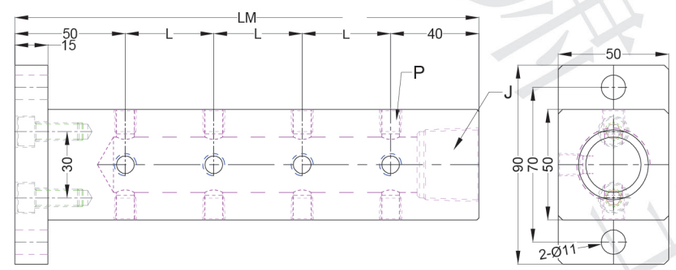

材质(Material):铝

型号 Type	NO.	出水口数量 Q(指定值)	总长度 LM	外观喷涂颜色	进水牙 J	出水牙 P	出水口中心距 L	截流阀能否安装
XBSK XBSKM	134	1~20	90-	B:阳极蓝色 R:阳极红色 N:本色	PT1/2"	PT1/8"	30	不能安装
	136				PT3/4"			
	138				PT1"			
	144				PT1/2"		45	可以安装
	146				PT3/4"			
	148				PT1"			
	234				PT1/2"	PT1/4"	30	不能安装
	236				PT3/4"			
	238				PT1"			
	244				PT1/2"		45	可以安装
	246				PT3/4"			
	248				PT1"			

订货范例 Order　型 号
XBSK-134-12-180 -B

交货期 Delivery　7 天发货

库存规格隔日发货.

XBQ 压铸模用喷头

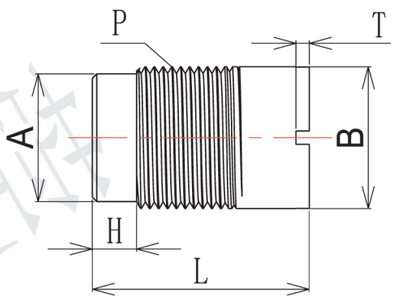

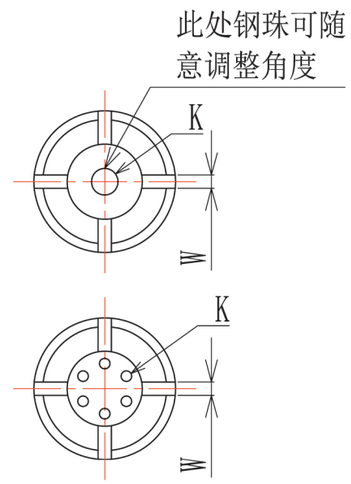

材质 (Material):SUS304

型号	P	A	B	H	L	T	W	K
XBQ-1	M16*1.0	Φ14.4	Φ16	5	24.5	1.5	1.5	1 孔
XBQ-2	M16*1.0	Φ14.4	Φ16	5	24.5	1.5	1.5	6 孔

使用场景

解决传统喷雾不能覆盖的区域

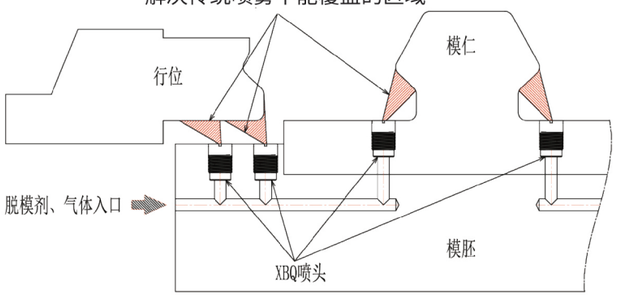

特点：此喷头适用于压铸模，用于模仁、行位底部等位置的吹气和排渣，可有效快速清理行位底部残渣，减少压铸生产故障率．用于压铸机、喷雾机

订货范例 Order 型号 XBQ-1

交货期 Delivery 7 天发货

注：此订货范例不含接头和外接铜管，接头和外接铜管，需单独订购，如需接头或配件需另行报价。

油压、水压用接头

Hydraulic and Water fittings

XBTT/XBTTS 宝塔水嘴

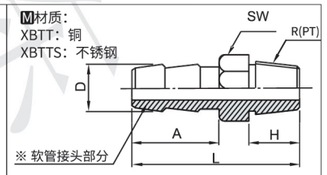

型号		R(PT) 牙	插管直径	总长度	PT 牙长	宝塔长	六角
Type	NO.	R	D	L	H	A	SW
XBTT XBTTS	16	1/8"	6	36	10	20	TT
	18	1/8"	8	38	10	23	11
	11	1/8"	10	42	10	26	11
	26	1/4"	6	38	13	20	14
	28	1/4"	8	42	13	23	14
	21	1/4"	10	44	13	26	14
	36	3/8"	6	40	15		17
	38	3/8"	8	42	15	33	17
	31	3/8"	10	48	15	26	17

XBTA/XBTAS 耐高温快插接头

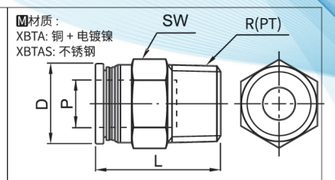

型号		R(PT) 牙	插管直径	外径	总长度	六角
Type	NO.	R	P	D	L	SW
XBTA XBTAS	6-1	1/8"	6	11.5	22	12
	6-2	1/4"	6	11.5	25.5	14
	6-3	3/8"	6	11.5	25.5	17
	8-1	1/8"	8	13.5	28.5	14
	8-2	1/4"	8	13.5	25.5	14
	8-3	3/8"	8	13.5	25.5	17
	10-1	1/8"	10	15.5	30.5	17
	10-2	1/4"	10	15.5	32.5	17
	10-3	3/8"	18	15.5	25.5	17

XBTB/XBTBS 耐高温快插接头

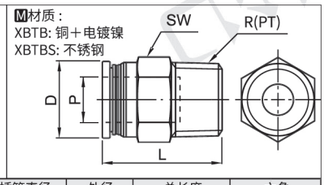

型号		R(PT)牙	插管直径	外径	总长度	六角
Type	NO.	R	P	D	L	SW
XBTB XBTBS	6-1	1/8"	6	11.5	24	12
	6-2	1/4"	6	11.5	22	14
	6-3	3/8"	6	11.5	24	17
	8-1	1/8"	8	13.5	29	14
	8-2	1/4"	8	13.5	27	14
	8-3	3/8"	8	13.5	23	17
	10-1	1/8"	10	15.5	37	17
	10-2	1/4"	10	15.5	33	17
	10-3	3/8"	10	15.5	30	17

XBTC 普通型快插接头

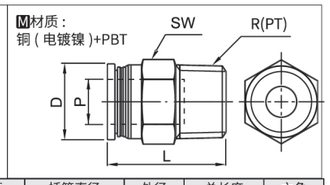

型号		R(PT) 牙	插管直径	外径	总长度	六角
Type	NO.	R	P	D	L	SW
XBTC	6-1	1/8"	6	12	22	12
	6-2	1/4"	6	12	23.5	14
	6-3	3/8"	6	12	24.5	17
	8-1	1/8"	8	14	28	14
	8-2	1/4"	8	14	26.5	14
	8-3	3/8"	8	14	25.5	17
	10-1	1/8"	10	16	30	17
	10-2	1/4"	10	16	30	17
	10-3	3/8"	10	16	29.5	17

XBTD/XBTDS 形快插接头

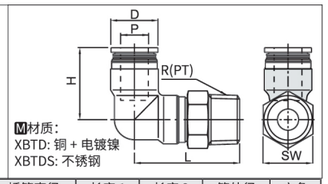

型号		R(PT) 牙	插管直径	长度 1	长度 2	管外径	六角
Type	NO.	R	P	L	H	D	SW
XBTD XBTDS	6-1	1/8"	6	20.5	18.5	12	10
	8-1	1/8"	8	22.5	19.5	14	12
	8-2	1/4"	8	24.5	19.5	14	14
	10-1	1/8"	10	23.5	21	16	14
	10-2	1/4"	10	25.5	21	16	14
	10-3	3/8"	10	26.5	21	16	17

XBTE/XBTES 内六角快插接头

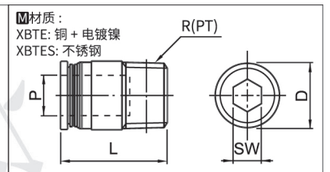

型号		R(PT) 牙	插管直径	外径	总长度	六角
Type	NO.	R	P	D	L	SW
XBTE XBTES	6-1	1/8"	6	12	24.5	5
	8-1	1/8"	8	14	28	5
	8-2	1/4"	8	14	27	6
	10-1	1/8"	10	16	31	5
	10-2	1/4"	10	16	31	6
	10-3	3/8"	10	17	31	8

XBTF 内螺纹快插接头

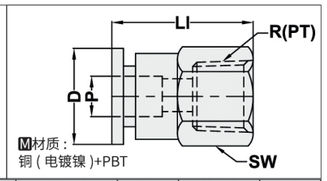

型号		R(PT) 牙	插管直径	外径	总长度	六角
Type	NO.	R	P	D	L	SW
XBTF	6-1	1/8"	6	12	25	12
	6-2	1/4"	6	12	28	14
	8-1	1/8"	8	14	27	14
	8-2	1/4"	8	14	30	14
	10-1	1/8"	10	16	32	17
	10-2	1/4"	10	16	33	17

XBTG 卡套直铜管接头

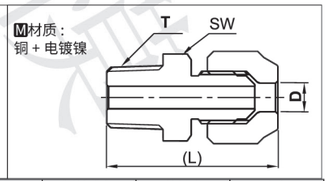

型号		R(PT) 牙	插管直径	总长度	六角
Type	NO.	T	D	L	SW
XBTG	6-1	1/8"	6	29	12
	6-2	1/4"	6	32	14
	8-1	1/8"	8	32	14
	8-2	1/4"	8	35	14

订货范例 Order 型号 XBTT-18

交货期 Delivery 7 天发货

ⓘ 库存规格隔日发货

油压、水压用接头

Hydraulic and Water fittings

XBPF/XBPFS
双外螺纹内锥母接头

型号	材质 表面处理
Type	MTL	S
XBPF	S35C	镀铬
XBPFS	SUS304	-

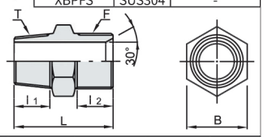

型号		R(PT) 牙	G(PF) 牙	总长度	PT 牙长	G 牙长	六角
Type	NO.	T	F	L	l1	l2	B
XBPF XBPFS	11T	1/8"	1/8"	27	10	11	14
	12T	1/8"	1/4"	32	10	13	19
	13T	1/8"	3/8"	34	10	15	22
	21T	1/4"	1/8"	32	13	11	14
	22T	1/4"	1/4"	34	13	13	19
	23T	1/4"	3/8"	36	13	15	22
	31T	3/8"	1/8"	34	15	11	19
	32T	3/8"	1/4"	36	15	13	19
	33T	3/8"	3/8"	38	15	15	22
	34T	3/8"	1/2"	42	15	17	27
	44T	1/2"	1/2"	47	18	18	27
	46T	1/2"	3/4"	50	18	20	32
	64T	3/4"	1/2"	47	20	17	27
	66T	3/4"	3/4"	53	20	20	36

XBPFP/XBPFPS
双外螺纹外锥公接头

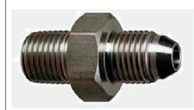

型号	材质 表面处理
Type	MTL	S
XBPFP	S35C	镀铬
XBPFPS	SUS304	-

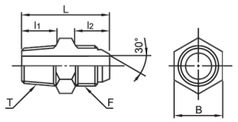

型号		R(PT) 牙	G(PF) 牙	总长度	PT 牙长	G 牙长	六角
Type	NO.	T	F	L	l1	l2	B
XBPFP XBPFPS	11T	1/8"	1/8"	31	10	13	14
	12T	1/8"	1/4"	34	10	16	19
	13T	1/8"	3/8"	37	10	17.5	22
	21T	1/4"	1/8"	34	13	13	14
	22T	1/4"	1/4"	37	13	16	19
	23T	1/4"	3/8"	38.5	13	17.5	22
	31T	3/8"	1/8"	37	15	13	19
	32T	3/8"	1/4"	38.5	15	16	19
	33T	3/8"	3/8"	40.5	15	17.5	22
	34T	3/8"	1/2"	45	15	20	27
	44T	1/2"	1/2"	48	18	20	27
	46T	1/2"	3/4"	52	18	22	32
	64T	3/4"	1/2"	50	20	20	27
	66T	3/4"	3/4"	54	20	22	36

XBPFF/XBPFFS
PT 内牙 .G 外牙母接头

型号	材质 表面处理
Type	MTL	S
XBPFF	S35C	镀铬
XBPFFS	SUS304	-

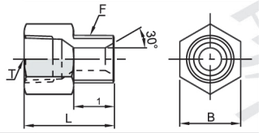

型号		Rc(PT) 牙	G(PF) 牙	总长度	G 牙长	六角
Type	NO.	T	F	L	l1	B
XBPFF XBPFFS	22T	1/4"	1/4"	30	13	19
	33T	3/8"	3/8"	34	15	22
	44T	1/2"	1/2"	40	18	27

XBPFFP/XBPFFPS
PT 内牙 .G 外牙公接头

型号	材质 表面处理
Type	MTL	S
XBPFFP	S35C	镀铬
XBPFFPS	SUS304	-

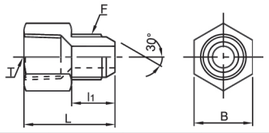

型号		Rc(PT) 牙	G(PF) 牙	总长度	G 牙长	六角
Type	NO.	T	F	L	l1	B
XBPFFP XBPFFPS	22T	1/4"	1/4"	33	16	19
	33T	3/8"	3/8"	37	18	22
	44T	1/2"	1/2"	42	20	27

XBLPF/XBLPFS
双外螺纹内锥弯母接头

型号	材质 表面处理
Type	MTL	S
XBLPF	S35C	镀铬
XBLPFS	SUS304	-

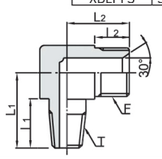

型号		R(PT) 牙	G(PF) 牙	长度 1	长度 2	PT 牙长	G 牙长
Type	NO	T	F	L1	L2	l1	l2
XBLPF XBLPFS	11T	1/8"	1/8"	21	18	14	11
	12T	1/8"	1/4"	22	21	14	13
	13T	1/8"	3/8"	24	25	14	15
	21T	1/4"	1/8"	22	19	15	11
	22T	1/4"	1/4"	25	21	17	13
	23T	1/4"	3/8"	27	25	17	15
	31T	3/8"	1/8"	30	21	20	11
	32T	3/8"	1/4"	30	23	20	13
	33T	3/8"	3/8"	30	25	20	15
	34T	3/8"	1/2"	32	30	20	18
	44T	1/2"	1/2"	36	30	24	18
	46T	1/2"	3/4"	38	34	24	20
	64T	3/4"	1/2"	42	32	28	18
	66T	3/4"	3/4"	43	35	28	20

XBLPFP/XBPLFPS
双外螺纹外锥弯公接头

型号	材质 表面处理
Type	MTL	S
XBLPFP	S35C	镀铬
XBPLFPS	SUS304	-

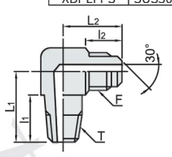

型号		R(PT) 牙	G(PF) 牙	长度 1	长度 2	PT 牙长	G 牙长
Type	NO.	T	F	L1	L2	l1	l2
XBLPFP XBLPFPS	11T	1/8"	1/8"	21	20	14	13
	12T	1/8"	1/4"	22	24	14	16
	21T	1/4"	1/8"	22	21	15	13
	22T	1/4"	1/4"	25	24	17	16
	23T	1/4"	3/8"	27	27.5	17	17.5
	32T	3/8"	1/4"	30	26	20	16
	33T	3/8"	3/8"	30	27.5	20	17.5
	34T	3/8"	1/2"	32	32	20	20
	44T	1/2"	1/2"	36	32	24	20
	46T	1/2"	3/4"	38	36	24	22
	64T	3/4"	1/2"	42	34	28	20
	66T	3/4"	3/4"	43	37	28	22

! 库存规格隔日发货

订货范例 Order　型号 XBPF-11T

交货期 Delivery　7 天发货

XBTU 耐高温软管

XBTU heat resistant hose

型号		长度	外径	内径	最小弯曲半径	颜色
TYPE	NO	L(M)	D	d	Mini bend radius	COLOR
XBTU	424W	100 300	ϕ4	ϕ2.4	15	乳白色
	424R		ϕ4	ϕ2.4	15	红色
	424B		ϕ4	ϕ2.4	15	蓝色
	640W		ϕ6	ϕ4	18	乳白色
	640R		ϕ6	ϕ4	18	红色
	640B		ϕ6	ϕ4	18	蓝色
	860W		ϕ8	ϕ6	20	乳白色
	860R		ϕ8	ϕ6	20	红色
	860B		ϕ8	ϕ6	20	蓝色
	108W		ϕ10	ϕ8	25	乳白色
	108R		ϕ10	ϕ8	25	红色
	108B		ϕ10	ϕ8	25	蓝色
	1210W		ϕ12	ϕ10	28	乳白色
	1210R		ϕ12	ϕ10	28	红色
	1210B		ϕ12	ϕ10	28	蓝色

! 个别颜色和规格可非标定制

使用温度 :-20 ℃ ~260℃

易加工性 : 能翻边

耐老化性 : 可长时间暴露在臭氧、阳光下，不老化

耐腐蚀性 : 能够承受除了熔融的碱金属，氟化介质以及高于 300°的之外的所有强酸，强氧化剂，强还原剂及各种有机溶剂的作用。

■安装范例:

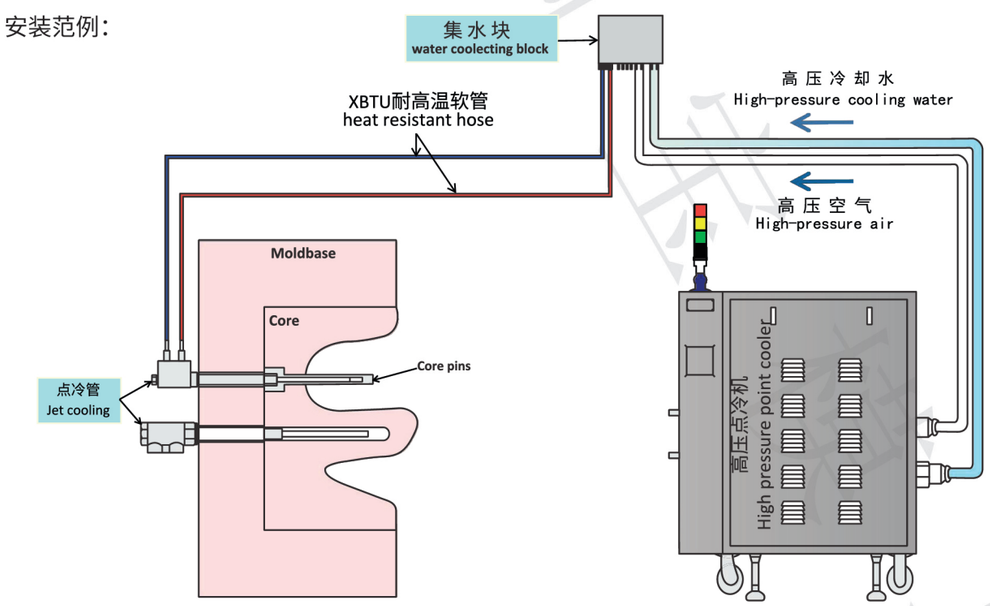

■使用注意事项:

1. 特氟龙软管用于高压点冷管与点冷机及集水块的连接。
2. 将软管插到快速接头上使用时，请把软管的两端垂直切断后使用，如果倾斜切断端部，极易造成软管脱落和漏水。
3. 由于软管随着温度的上升，破坏压力会降低。

! 库存规格隔日发货

订货范例 Order　型号 L　XBTU-640R-100

交货期 Delivery　7 天发货

高压双动作挤压油缸

High pressure hydraulic cylinder

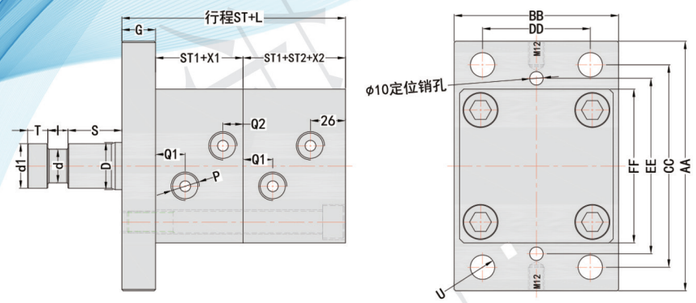

单活塞杆（IT）

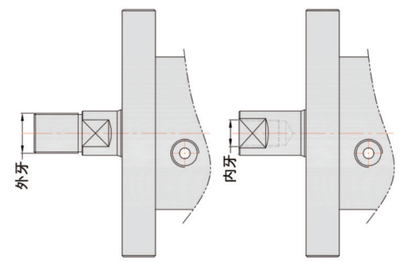

（IM）　（IN）

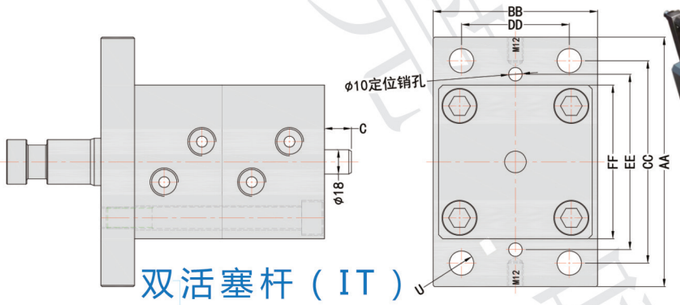

双活塞杆（IT）

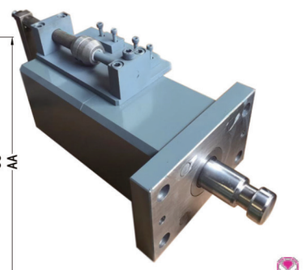

本体：P20+喷漆
活塞杆：40Cr+镀铬
活塞：S45C
导向套：S45C
前端盖：S45C
使用压力：5~160kgf/cm2
使用速度：8~100mm/sec
使用温度：-5~80℃

说明：图片仅供参考，以图纸和实物为准.

缸 径	D	$T^{0.1}_{-0.1}$	$I^{+0.3}_{+0.1}$	$d1^{0.1}_{-0.3}$	S	d	G	L	X1	X2	CC	FF	D	U	安装螺钉	P	Q1	Q2	Q3
Φ50	Φ25	12.5	12.5	Φ16	35	Φ23	20	137	51	66	56	80	56	Φ14	M12	PT1/4"	18	14	12.5
Φ63	Φ30	12.5	12.5	Φ20	35	Φ28	20	147	55	70	67	94	60	Φ16	M14	PT3/8"	20	16	13
Φ80	Φ35	15	15	Φ25	40	Φ33	25	166	61	74	83	114	65	Φ18	M16	PT1/2"	22	18	15
Φ100	Φ45	15	15	Φ31	45	Φ43	25	178	70	83	100	136	70	Φ22	M20	PT1/2"	24	20	15

安全使用压力	型号	缸 径	行程	活塞杆前端形状	行程开关	联接块	行程开关板	活塞杆底底部露出端盖距离
	TYPE	DD	ST(指定单位 5MM)	M	SK	PD	SD	C(指定单位 5MM)
140～160 kgf/cm2	XBCD	Φ50 Φ63 Φ80 Φ100	5～50	IT(T 型安装) IN(内牙安装) IM(外牙安装)	P- 国产普通型 T- 天德开关 O- 欧姆龙开关 N- 不配开关	P- 配标准联接块 T- 按客供图制 N- 不配联接块	P- 一体式行程板 N- 不配行程板	20～

■ 备注：

1.IM型螺牙、T型拉头可非标订制，需确保不超出D最大外型
2.在特殊环镜下使用需耐高温请特别注明
3.出厂测试标准为23MPa,正常使用压力为16MPa。
4.最大设计双行程总和为50MM.
5.缸径∅80以上自带吊螺丝装孔.
6.禁止任何对活塞杆的碰伤压伤,禁止私自拆卸油缸配件.
7.活塞杆碰伤，拆卸油缸等情况影响寿命使用者负责.

■ 使用注意事项：

1.关于杆弯曲，请用户自行判断.
2.安装时，请注意杆中心与驱动物体的中心轴位置是否有偏差，中心轴位置的偏差会导致漏油及填料破损.
3.拉杆螺母在长时间使用可能会有松动现象，需要定期紧固

■ 安装范例：

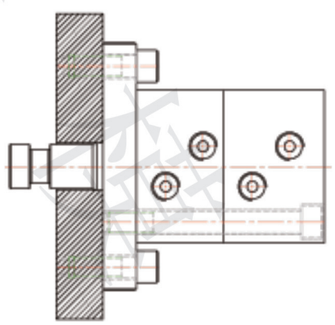

虽然安装配件由螺栓固定，但也不能确保受到负载一定会产生轴向移动.因此。实施油缸对中作业之后，请如上图所示安装配件上设置挡块（请根据现场情况设置挡块）

Order 订货范例　型号 – DD – ST – M – SK – PD – SD – C

XBCD -- 50--ST50 – IT -- O -- P -- P -- C50

Delivery 交货期　15 天发货

高压拉杆油缸

High pressure hydraulic cylinder

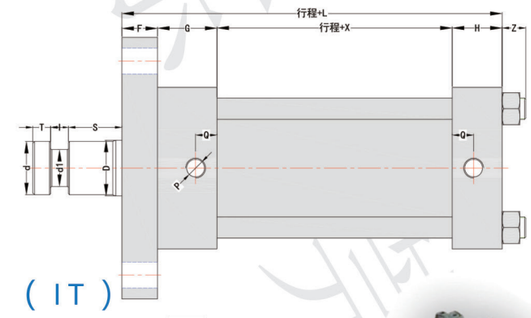

（IT）

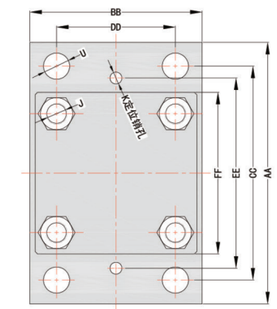

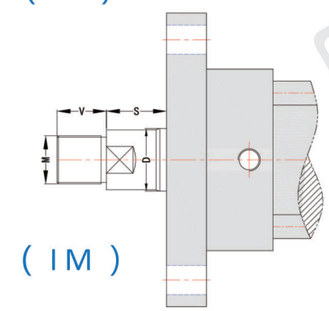

（IM）

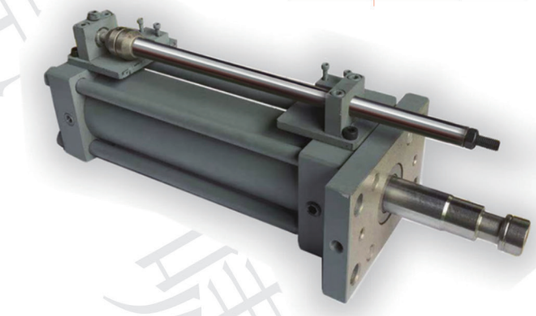

本体：S45C+喷漆
活塞杆：40Cr+镀铬
活塞：S45C
导向套：S45C
前后端盖：S45C
使用压力：5~165kgf/cm2
使用速度：8~100mm/sec
使用温度：-5~80℃

说明：图片仅供参考，以图纸和实物为准.

缸 径	D	$T^{0.1}_{-0.1}$	$I^{+0.3}_{+0.1}$	$d1^{0.1}_{-0.3}$	S	d	M	F	G	H	L	X	AA	BB	CC	DD	EE	FF	U	P	J	Z	Q	K
Φ50	Φ25	12.5	12.5	Φ16	35	Φ23	M20*2.0	20	43	46	177	68	135	85	108	50	95	80	Φ14	PT3/8	M12	14	14	Φ10
Φ63	Φ30	12.5	12.5	Φ20	35	Φ28	M24*2.0	20	43	46	177	68	160	100	130	65	110	94	Φ18	PT3/8	M14	16	14	Φ10
Φ80	Φ35	15	15	Φ25	40	Φ33	M30*2.0	25	48	51	196	72	185	122	150	80	130	114	Φ18	PT1/2	M16	18	16	Φ10
Φ90	Φ40	15	15	Φ28	45	Φ38	M36*2.0	25	48	51	197	73	190	128	158	90	150	120	Φ18	PT1/2	M16	18	16	Φ10
Φ100	Φ45	15	15	Φ31	45	Φ43	M36*2.0	30	48	53	209	78	220	145	180	100	160	136	Φ22	PT1/2	M20	21	16	Φ10
Φ110	Φ50	20	20	Φ35	50	Φ48	M42*2.0	30	48	53	214	83	235	160	196	115	180	150	Φ22	PT1/2	M20	21	16	Φ10
Φ125	Φ56	20	20	Φ38	50	Φ54	M45*3.0	35	51	61	237	90	255	175	210	125	195	165	Φ26	PT3/4	M24	24	20	Φ12
Φ140	Φ65	20	20	Φ43	60	Φ63	M50*3.0	35	56	61	247	95	295	195	240	140	235	185	Φ26	PT3/4	M24	24	20	Φ12
Φ160	Φ70	25	25	Φ49	65	Φ68	M62*3.0	40	56	65	273	112	335	224	275	160	255	212	Φ33	PT3/4	M27	27	22	Φ16
Φ180	Φ80	25	25	Φ55	65	Φ78	M64*3.0	43	64	66	295	122	365	250	300	180	280	236	Φ33	PT3/4	M30	30	22	Φ16
Φ200	Φ90	30	30	Φ60	70	Φ88	M80*3.0	48	64	66	310	132	405	280	335	210	315	265	Φ39	PT3/4	M33	32	22	Φ20

安全使用压力	型号	缸 径	行程	活塞杆前端形状	行程开关	联接块	行程开关板	退回位刹车距离
	TYPE	DD	ST(指定单位 5MM)	M	SK	PD	SD	
147～165 kgf/cm2	XBCA	Φ50 Φ63 Φ80 Φ90	5～300	IT(T 型安装) IM(外牙安装)	P- 国产普通型 T- 天德开关 O- 欧姆龙开关 N- 不配开关	P- 配标准联接块 T- 按客供图制 N- 不配联接块	P- 一体式行程板 T- 分体式行程板 N- 不配行程板	15MM
		Φ100 Φ110 Φ125 Φ140 Φ160 Φ180 Φ200	5～500					20MM

■ 备注：

1.IM型螺牙、T型拉头可非标订制，需确保不超出D最大外型.
2.在特殊环镜下使用需耐高温请特别注明.
3.出厂测试标准为21MPa,正常使用压力为16MPa以内.
4.缸径∅80以上自带吊装孔.
5.行程51以上标配退回位刹车.
6.禁止任何对活塞杆的碰伤压伤,禁止私自拆卸油缸配件.
7.活塞杆碰伤，拆卸油缸等情况影响寿命使用者负责.

■ 使用注意事项：

1.关于杆弯曲，请用户自行判断.
2.安装时，请注意杆中心与驱动物体的中心轴位置是否有偏差，中心轴位置的偏差会导致漏油及填料破损.
3.拉杆螺母在长时间使用可能会有松动现象，需要定期紧固.

■ 安装范例：

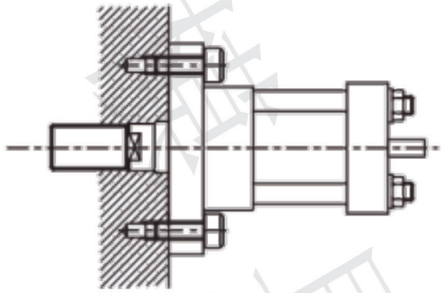

虽然安装配件由螺栓固定，但也不能确保受到负载一定会产生轴向移动.因此。实施油缸对中作业之后，请如上图所示安装配件上设置挡块（请根据现场情况设置挡块）.

Order 订货范例　型号 – DD – ST – M – SK – PD – SD

XBCA – 50 -- ST50 – IT -- O -- P -- P

Delivery 交货期　15 天发货

高压薄型挤压油缸

High pressure hydraulic cylinder

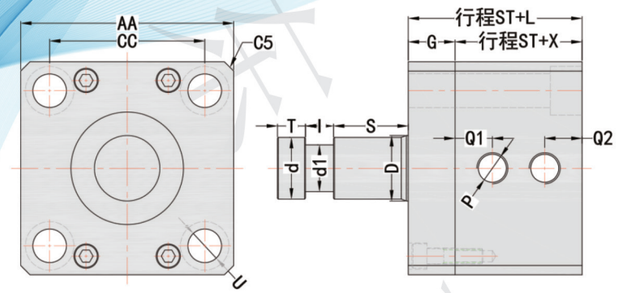

（IM）

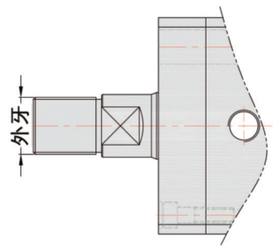

（IN）

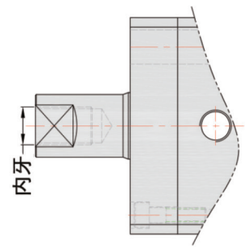

单活塞杆（IT）

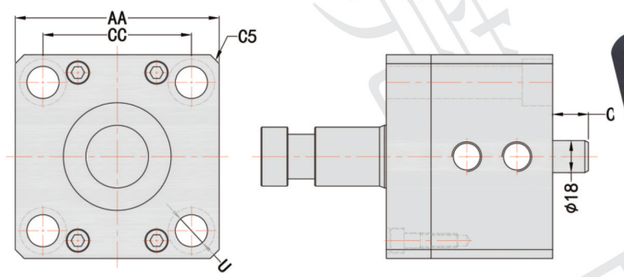

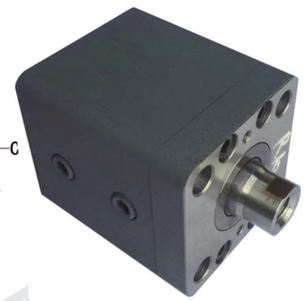

本体：P20+喷漆
活塞杆：40Cr+镀铬
活塞：S45C
导向套：S45C
前后端盖：S45C
使用压力：5~160kgf/cm2
使用速度：8~100mm/sec
使用温度：-5~80℃

说明：图片仅供参考，
以图纸和实物为准.

双活塞杆（IT）

缸径	D	$T^{-0.1}_{-0.3}$	$l^{+0.3}_{+0.1}$	$d1^{-0.1}_{-0.3}$	S	d	G	L	X	AA	CC	U	P	安装螺钉	Q1	Q2
Φ40	Φ25	12.5	12.5	Φ16	35	Φ23	18	76	58	65	45	Φ11	PT1/4"	M10	18	26
Φ50	Φ25	12.5	12.5	Φ16	35	Φ23	20	86	66	80	56	Φ14	PT1/4"	M12	18	26
Φ63	Φ30	12.5	12.5	Φ20	35	Φ28	20	90	70	94	67	Φ16	PT3/8"	M14	20	26
Φ80	Φ35	15	15	Φ25	40	Φ33	25	103	78	114	83	Φ18	PT3/8"	M16	22	26
Φ90	Φ40	15	15	Φ28	45	Φ38	25	105	80	120	90	Φ18	PT3/8"	M16	22	26
Φ100	Φ45	15	15	Φ31	45	Φ43	25	113	88	136	100	Φ22	PT1/2"	M20	24	26
Φ110	Φ50	20	20	Φ35	50	Φ48	25	115	92	150	110	Φ22	PT1/2"	M20	24	26
Φ125	Φ56	20	20	Φ38	50	Φ54	30	126	102	165	122	Φ26	PT1/2"	M24	24	26
Φ140	Φ65	20	20	Φ43	50	Φ63	35	139	104	185	136	Φ26	PT1/2"	M24	26	26

安全使用压力	型号 TYPE	缸径 DD	行程 ST(指定单位 5MM)	活塞杆前端形状 M	行程开关 SK	联接块 PD	活塞杆底底部露出端盖距离 C(指定单位 5MM)
140～160 kgf/cm2	XBCB	Φ50 Φ63 Φ80 Φ90 Φ100 Φ110 Φ125 Φ140	5～70	IT(T 型安装) IN(内牙安装) IM(外牙安装)	P- 国产普通型 T- 天德开关 O- 欧姆龙开关 N- 不配开关	P- 一体式行程板 N- 不配行程板	20～

■ 备注：

1.IM型螺牙、T型拉头可非标订制，需确保不超出D最大外型.
2.在特殊环镜下使用需耐高温请特别注明.
3.出厂测试标准为23MPa,正常使用压力为16MPa以内.
4.对于特殊安装情况下总厚度可以相对做薄缸体请与我司协商.
5.这种油缸结构在进行动作或压力测试时必须装到模具上才能进行，前端四个小螺丝只能作为临时固定用无法承受液压力.
6.禁止任何对活塞杆的碰伤压伤,禁止私自拆卸油缸配件.
7.活塞杆碰伤，拆卸油缸等情况影响寿命使用者负责.

■ 使用注意事项：

1.关于杆弯曲，请用户自行判断.
2.安装时，请注意杆中心与驱动物体的中心轴位置是否有偏差，中心轴位置的偏差会导致漏油及填料破损.
3.拉杆螺母在长时间使用可能会有松动现象，需要定期紧固.

■ 安装范例：

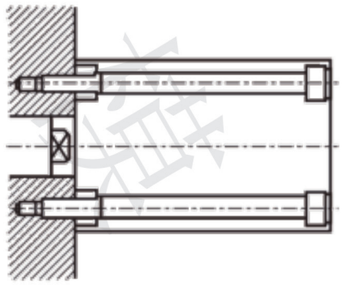

虽然安装配件由螺栓固定，但也不能确保受到负载一定会产生轴向移动.因此。实施油缸对中作业之后，请如上图所示安装配件上设置挡块（请根据现场情况设置挡块）.

Order 订货范例　型号-DD-ST-M-SK-PD-SD-C

XBCB -- 50--ST50 – IT -- O -- P -- P -- C50

Delivery 交货期　15 天发货

高压圆形内藏油缸

High pressure hydraulic cylinder

单活塞杆（IT）

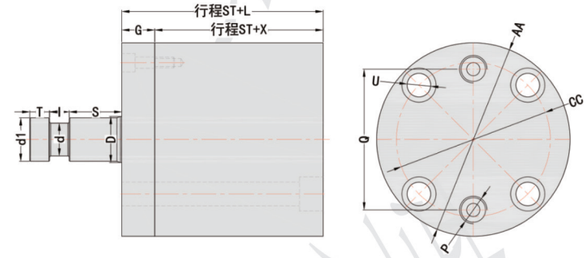

（IM）

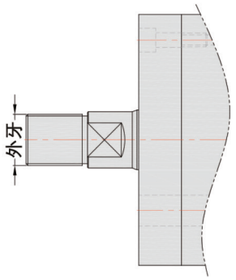

（IN）

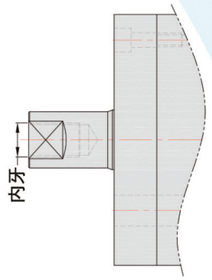

双活塞杆（IT）

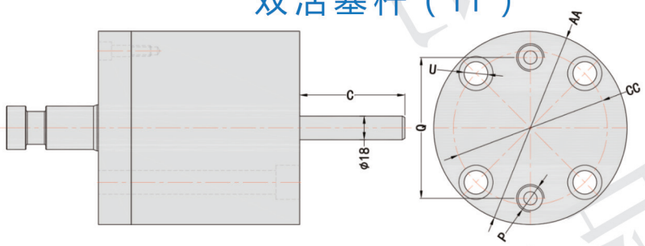

本体：P20+喷漆
活塞杆：40Cr+镀铬
活塞：S45C
导向套：S45C
前端盖：S45C
使用压力：5~160kgf/cm2
使用速度：8~100mm/sec
使用温度：-5~80℃

说明：图片仅供参考，
以图纸和实物为准.

缸径	D	$T^{-0.1}_{-0.3}$	$l^{+0.3}_{+0.1}$	$d1^{-0.1}_{-0.3}$	S	d	G	L	X	AA	BB	CC	U	P	安装螺钉	Q
Φ50	Φ25	12.5	12.5	Φ16	35	Φ23	20	86	66	80	102	56	Φ14	PT1/4"	M12	69
Φ63	Φ30	12.5	12.5	Φ20	35	Φ28	20	90	70	94	122	67	Φ16	PT3/8"	M14	85
Φ80	Φ35	15	15	Φ25	40	Φ33	25	103	78	114	146	83	Φ18	PT1/2"	M16	107
Φ100	Φ45	15	15	Φ31	45	Φ43	25	113	88	136	173	100	Φ22	PT1/2"	M20	127
Φ125	Φ56	20	20	Φ38	50	Φ54	30	132	102	165	200	122	Φ26	PT1/2"	M24	151

安全使用压力	型号 TYPE	缸径 DD	行程 ST(指定单位 5MM)	活塞杆前端形状 M	行程开关 SK	联接块 PD	行程开关板 SD	活塞杆底底部露出端盖距离 C(指定单位 5MM)
140～160 kgf/cm2	XBCC	Φ50 Φ63 Φ80 Φ100	5～70	IT(T 型安装) IN(内牙安装) IM(外牙安装)	P- 国产普通型 T- 天德开关 O- 欧姆龙开关 N- 不配开关	P- 配标准联接块 T- 按客供图制 N- 不配联接块	P- 一体式行程板 N- 不配行程板	20～

■ 备注：

1.IM型螺牙、T型拉头可非标订制，需确保不超出D最大外型.
2.在特殊环镜下使用需耐高温请特别注明.
3.出厂测试标准为23MPa,正常使用压力为16MPa以内.
4.对于特殊安装情况下总厚度可以相对做薄缸体请与我司协商.
5.双活塞缸只限于缸径∅63以上的油缸.
6.这种油缸结构在进行动作或压力测试时必须装到模具上才能进行，前端四个小螺丝只能作为临时固定用无法承受液压力.
7.禁止任何对活塞杆的碰伤压伤,禁止私自拆卸油缸配件.
8.活塞杆碰伤，拆卸油缸等情况影响寿命使用者负责.

■ 使用注意事项：

1.关于杆弯曲，请用户自行判断.
2.安装时，请注意杆中心与驱动物体的中心轴位置是否有偏差，中心轴位置的偏差会导致漏油及填料破损.
3.拉杆螺母在长时间使用可能会有松动现象，需要定期紧固

■ 安装范例：

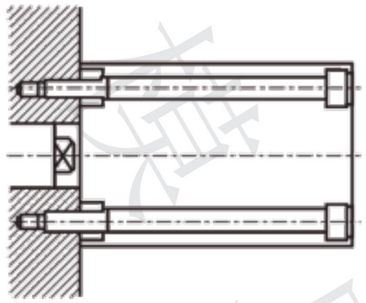

虽然安装配件由螺栓固定，但也不能确保受到负载一定会产生轴向移动.因此。实施油缸对中作业之后，请如上图所示安装配件上设置挡块（请根据现场情况设置挡块）.

Order 订货范例　型号-DD-ST-M-SK-PD-SD-C

XBCC -- 50--ST50 – IT -- O -- P -- P -- C50

Delivery 交货期　15 天发货

油缸信号联接方式
Cylinder signal connection mode

XBCA

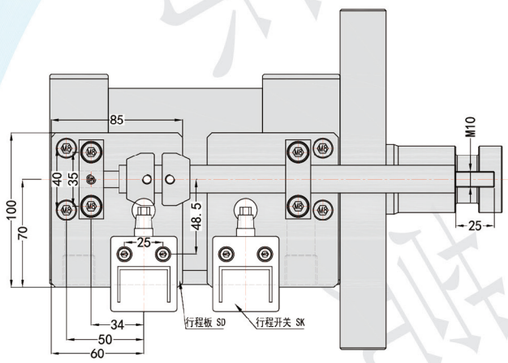

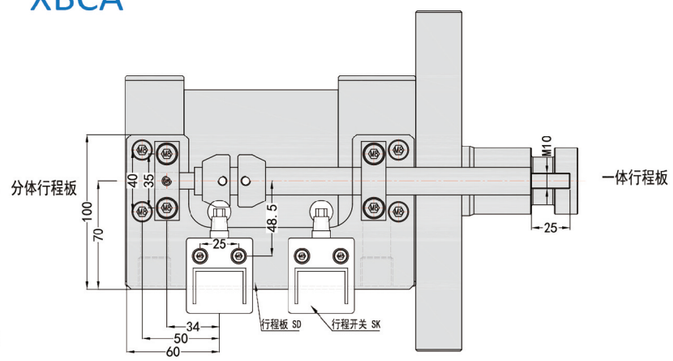

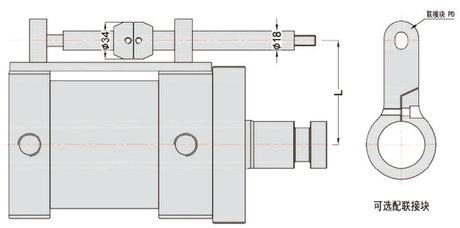

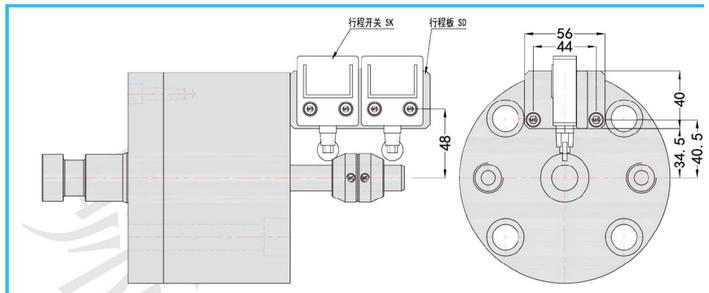

XBCC

XBCB

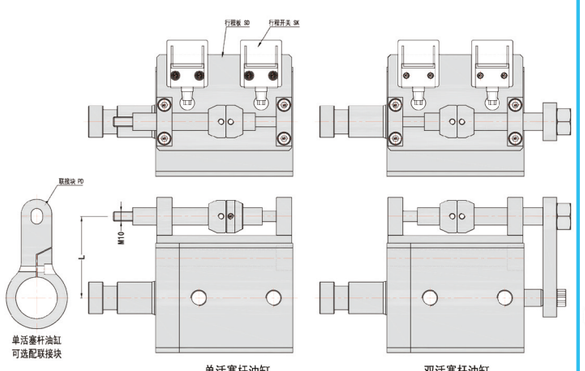

XBCD

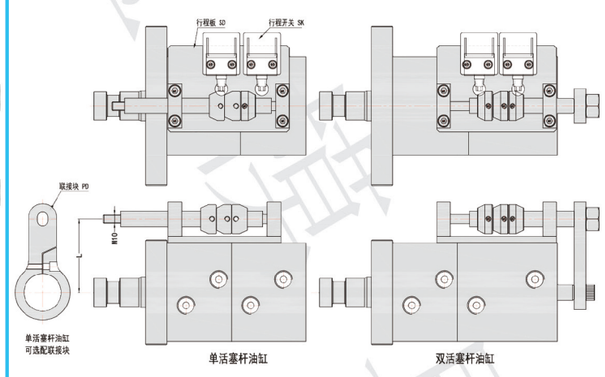

选装配件
Optional accessories

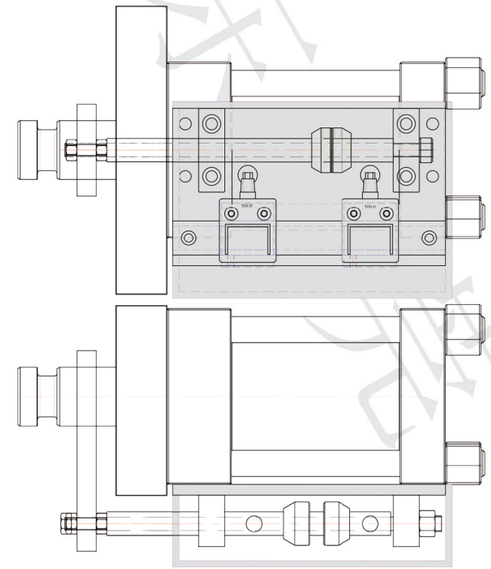

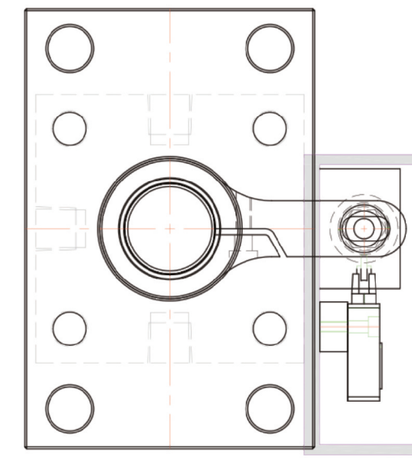

防护铁盒

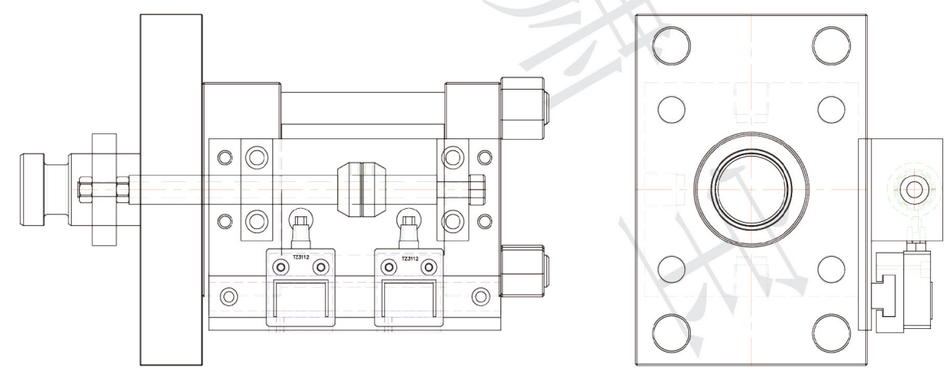

导轨式面板

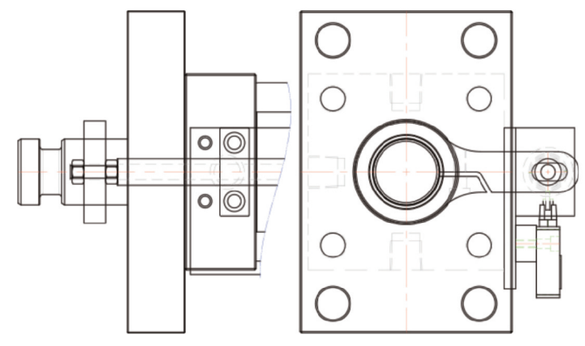

A 1联接块连接

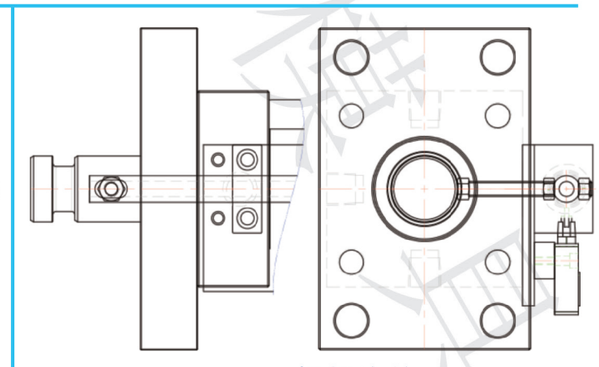

A 2螺杆连接

点冷管安装参考方式

Jet cooling Installation Diagram

XBB/XBG/XBJ/XBE型

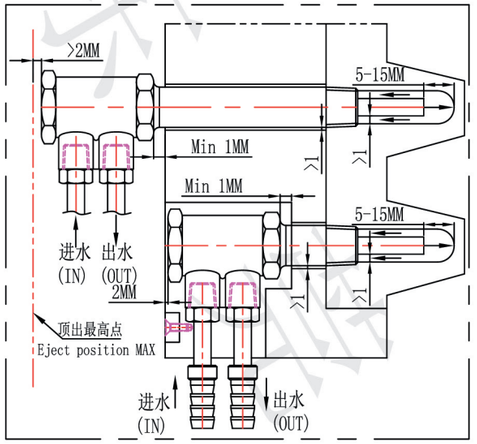

XBC/XBI型

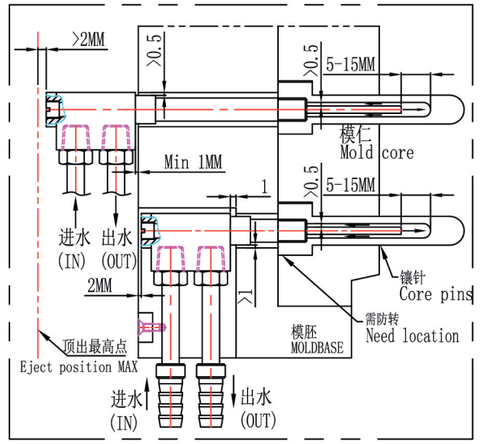

XBD/XBF/XBL型

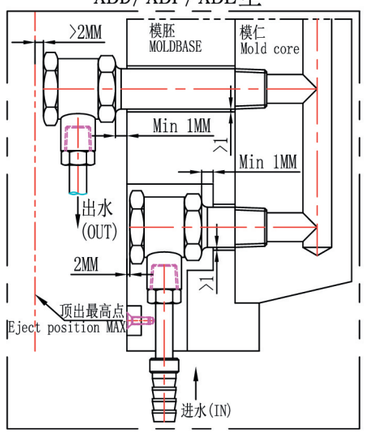

XBA/XBH/XBK/XBN型

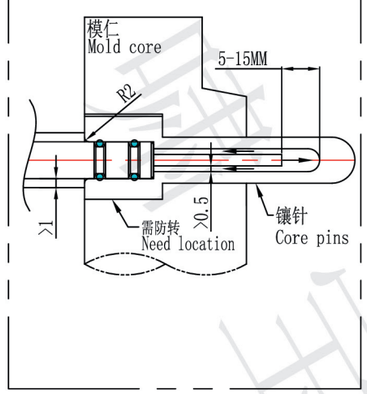

XBP型

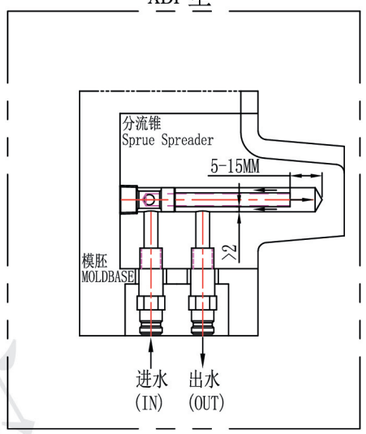

点冷管接头安装范例

Example of joint installation

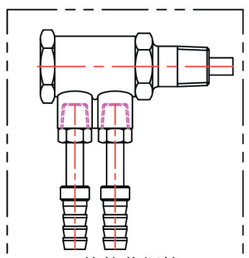

XBT快接紫铜管

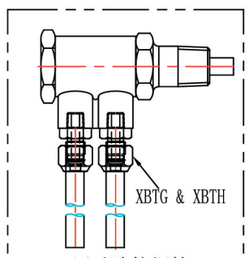

活动连接铜管

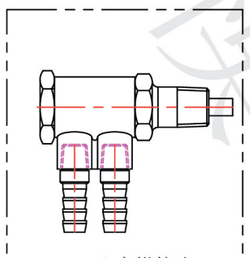

XBTT/S宝塔接头

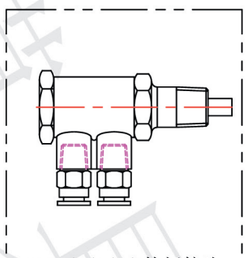

XBTA/B/C/D/E快插接头

油缸压力对应表

Parameter of hydraulic Cylinder pressure

缸 径	活塞杆	活塞有效面积(MM2)		14Mpa		16Mpa		21Mpa	
		前进	后退	前进力/吨	后退力/吨	前进力/吨	后退力/吨	前进力/吨	后退力/吨
∅40	∅25	1256	766	1.76	1.07	2.01	1.22	2.63	1.61
∅50	∅25	1963	1472	2.74	2.06	3.14	2.35	4.12	3.09
∅63	∅30	3115	2408	4.36	3.37	4.98	3.85	6.54	5.05
∅80	∅35	5024	4062	7.03	5.68	8.03	6.49	10.55	8.53
∅90	∅40	6361	5105	8.90	7.14	10.17	8.16	13.35	10.72
∅100	∅45	7850	6260	10.99	8.76	12.56	10.01	16.48	13.14
∅110	∅50	9500	7540	13.30	10.55	15.20	12.06	19.95	15.83
∅125	∅56	12265	9802	17.17	13.72	19.62	15.68	25.75	20.58
∅140	∅65	15386	12068	21.54	16.89	24.61	19.30	32.31	25.34
∅160	∅70	20096	16248	28.13	22.74	32.15	25.99	42.20	34.12
∅180	∅80	25447	20420	35.62	28.58	40.71	32.67	53.43	42.88
∅200	∅90	31415	25054	43.98	35.07	50.26	40.08	65.97	52.61

附件

Component

油缸附件

快插接头

宝塔接头

组合快速接头

液压自锁快速接头

加长接头

运水控制阀

高温高压胶管